00
185858

Timer "Rotation"

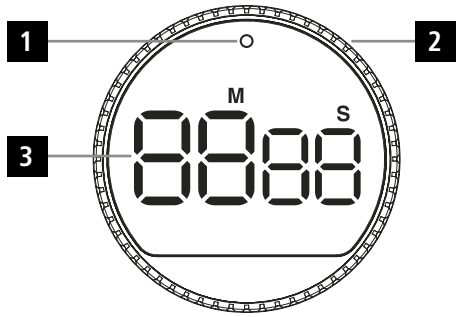

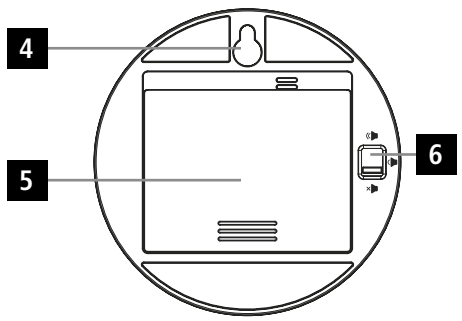

GB Operating Instructions
D Bedienungsanleitung
F Mode d'emploi
E Instrucciones de uso
NL Gebruiksaanwijzing
I Istruzioni per l'uso
PL Instrukcja obsługi
H Használati útmutató
RO Manual de utilizare

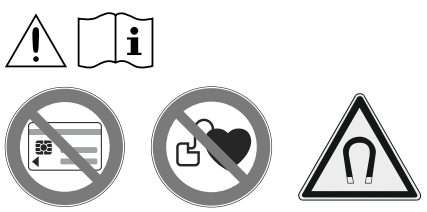

Service & Support

www.hama.com

+49 9091 502-0

D GB

Distributed by Hama GmbH & Co KG
86652 Monheim / Germany
www.xavax.eu

All listed brands are trademarks of the corresponding companies. Errors and omissions excepted, and subject to technical changes. Our general terms of delivery and payment are applied.

00185858/09.22

GB Operating instruction

1. Package contents
- Timer
- 3 x AAA batteries
- These operating instructions

2. Controls and displays

1. Start / Stop / Reset button
2. Rotating setting ring
3. Time
4. Cut-out for wall mounting
5. Battery compartment
6. Volume (mute, normal, loud)

3. Safety instructions
- Protect the product from dirt, moisture and overheating and use it in dry rooms only.
- Do not drop the product and do not expose it to any major shocks.
- Do not attempt to service or repair the product yourself. Leave any and all service work to qualified experts.
- Do not open the device or continue to operate it if it becomes damaged.
- The product is intended for private, non-commercial use only.
- Use the product only for the intended purpose.
- Do not use the product in the immediate vicinity of heaters, other heat sources or in direct sunlight.
- Do not use the product in areas in which electronic products are not permitted.
- Do not modify the product in any way. Doing so voids the warranty.
- Keep the packaging material out of the reach of children due to the risk of suffocation.
- Dispose of packaging material immediately in accordance with the locally applicable regulations.
- Do not operate the product outside the power limits given in the specifications.
- As with all electrical products, this device should be kept out of the reach of children.
- Only use the article under moderate climatic conditions.
- Use the product only for the intended purpose.

Warning - Batteries
- When inserting batteries, note the correct polarity (+ and - markings) and insert the batteries accordingly. Failure to do so could result in the batteries leaking or exploding.
- Only use batteries (or rechargeable batteries) that match the specified type.
- Before you insert the batteries, clean the battery contacts and the polarity contacts.
- Do not allow children to change batteries without supervision.
- Do not mix old and new batteries, or batteries of different types or from different manufacturers.
- Remove the batteries from products that are not being used for an extended period (unless these are being kept for an emergency).
- Do not short-circuit batteries.
- Do not charge batteries.
- Do not burn batteries.
- Keep batteries out of the reach of children.
- Never open, damage or swallow batteries or allow them to enter the environment. They can contain toxic, environmentally harmful heavy metals.
- Remove spent batteries from the product and dispose of them without delay.
- Avoid storing, charging and using in extreme temperatures and at extremely low atmospheric pressures (such as at high altitudes).

Warning - magnet
- Keep bank cards or similar cards with magnetic strips away from the magnets. The data on the cards' magnetic strip could be damaged or completely deleted.
- People with pacemakers should keep away from the magnets. The magnets can negatively affect the function of the pacemaker.

Warning - installation
- Before mounting, check that the wall you have chosen is suitable for the weight to be mounted. Also make sure that there are no electric, water, gas or other lines running through the wall at the mounting site.
- Do not mount the product above locations where persons might sit or stand.

4. Start-up and operation

4.1 Inserting / changing the batteries
- Open the battery compartment and remove the old batteries if necessary.
- Insert three new type AAA Micro batteries, observing the correct polarity.
- Then close the battery compartment cover again.

4.2 Countdown function (count down from a specific time to 0)
- Turn the setting ring (2) until the desired time is reached.
- Turning it clockwise increases the value, turning it anti-clockwise reduces it. (5 sec/unit)
- Briefly press the Start/Stop button (1) to start or stop the countdown.

4.3 Count up function (count from 0 to a specific time)
- Press the Start/Stop button (1) to start counting.
- To stop, press the Start/Stop button (1) again.

4.4 Resetting the time / Changing the function
- Press and hold the Reset button (1) for approx. 3 seconds until 00:00 appears on the display.

4.5 Volume modes
- Move the slider to the desired position according to the symbols in order to set the volume.

X = Mute = Normal = Loud

5. Warranty disclaimer

Hama GmbH & Co KG assumes no liability and provides no warranty for damage resulting from improper installation/mounting, improper use of the product or from failure to observe the operating instructions and/or safety notes.

6. Technical data

Power supply: 3 x AAA Micro

D Bedienungsanleitung

1. Packungsinhalt
- Timer
- 3x AAA Batterien
- Diese Bedienungsanleitung

2. Bedienungselemente und Anzeigen

1. Start/ Stopp/ Reset-Taste
2. drehbarer Einstellungsring
3. Zeit
4. Aussparung für Wandmontage
5. Batteriefach
6. Lautstärke (stumm, normal, laut)

3. Sicherheitshinweise
- Schützen Sie das Produkt vor Schmutz, Feuchtigkeit und Überhitzung und verwenden Sie es nur in trockenen Räumen.
- Lassen Sie das Produkt nicht fallen und setzen Sie es keinen heftigen Erschütterungen aus.
- Versuchen Sie nicht, das Produkt selbst zu warten oder zu reparieren. Überlassen Sie jegliche Wartungsarbeit dem zuständigen Fachpersonal.
- Öffnen Sie das Produkt nicht und betreiben Sie es bei Beschädigungen nicht weiter.
- Das Produkt ist für den privaten, nicht-gewerblichen Haushaltsgebrauch vorgesehen.
- Verwenden Sie das Produkt ausschließlich für den dazu vorgesehenen Zweck.
- Betreiben Sie das Produkt nicht in unmittelbarer Nähe der Heizung, anderer Hitzequellen oder in direkter Sonneneinstrahlung.
- Benutzen Sie das Produkt nicht in Bereichen, in denen elektronische Produkte nicht erlaubt sind.
- Nehmen Sie keine Veränderungen am Produkt vor. Dadurch verlieren Sie jegliche Gewährleistungsansprüche.
- Halten Sie Kinder unbedingt von dem Verpackungsmaterial fern, es besteht Erstickungsgefahr.
- Entsorgen Sie das Verpackungsmaterial sofort gemäß den örtlich gültigen Entsorgungsvorschriften.
- Betreiben Sie das Produkt nicht außerhalb seiner in den technischen Daten angegebenen Leistungsgrenzen.
- Dieses Produkt gehört, wie alle elektrischen Produkte, nicht in Kinderhände!
- Verwenden Sie den Artikel nur unter moderaten klimatischen Bedingungen.
- Verwenden Sie das Produkt ausschließlich für den dazu vorgesehenen Zweck.

Warnung – Batterien
- Beachten Sie unbedingt die korrekte Polarität (Beschriftung + und -) der Batterien und legen Sie diese entsprechend ein. Bei Nichtbeachtung besteht die Gefahr des Auslaufens oder einer Explosion der Batterien.
- Verwenden Sie ausschließlich Akkus (oder Batterien), die dem angegebenen Typ entsprechen.
- Reinigen Sie vor dem Einlegen der Batterien die Batteriekontakte und die Gegenkontakte.
- Gestatten Sie Kindern nicht ohne Aufsicht das Wechseln von Batterien.
- Mischen Sie alte und neue Batterien nicht, sowie Batterien unterschiedlichen Typs oder Herstellers.
- Entfernen Sie Batterien aus Produkten, die längere Zeit nicht benutzt werden (außer diese werden für einen Notfall bereitgehalten).
- Schließen Sie die Batterien nicht kurz.
- Laden Sie Batterien nicht.
- Werfen Sie Batterien nicht ins Feuer.
- Bewahren Sie Batterien außerhalb der Reichweite von Kindern auf.
- Batterien nie öffnen, beschädigen, verschlucken oder in die Umwelt gelangen lassen. Sie können giftige und umweltschädliche Schwermetalle enthalten.
- Entfernen und entsorgen Sie verbrauchte Batterien unverzüglich aus dem Produkt.
- Vermeiden Sie Lagerung, Laden und Benutzung bei extremen Temperaturen und extrem niedrigem Luftdruck (wie z.B. in großen Höhen).

Warnung – Magnet
- Bringen Sie keine EC - oder ähnliche Karten mit Magnetstreifen in die Nähe der Magneten. Die Daten auf den Magnetstreifen der Karten können beschädigt oder komplett gelöscht werden.
- Halten Sie Personen mit Herzschrittmachern von den Magneten fern. Die Magnete können die Funktion des Schrittmachers beeinträchtigen.

Warnung – Montage
- Prüfen Sie vor Montage die Eignung der vorgesehenen Wand für das anzubringende Gewicht und vergewissern Sie sich, dass sich an der Montagestelle in der Wand keine elektrischen Leitungen, Wasser-, Gas- oder sonstige Leitungen befinden.
- Montieren Sie das Produkt nicht an Orten, unter denen sich Personen aufhalten könnten.

4. Inbetriebnahme und Betrieb

4.1 Batterien einlegen/wechseln
- Öffnen Sie das Batteriefach und entfernen Sie ggf. die gebrauchten Batterien.
- Legen Sie drei neue Batterien vom Typ AAA Micro polrichtig ein.
- Schließen Sie die Batteriefachabdeckung wieder.

4.2 Countdown-Funktion (von einer bestimmten Zeit bis 0 herunterzählen)
- Drehen Sie den Einstellungsring (2) so lange bis die gewünschte Zeit erreicht ist.
- Durch Drehen im Uhrzeigersinn wird der Wert erhöht, durch Drehen gegen den Uhrzeigersinn wird er verringert. (5 Sek. /Einheit)
- Drücken Sie kurz die Start-/Stopp-Taste (1), um den Countdown zu starten bzw. zu stoppen.

4.3 Countup-Funktion (von 0 bis zu einer bestimmten Zeit zählen)
- Drücken Sie die Start-/Stopp-Taste (1), um mit dem Zählen zu beginnen.
- Zum Stoppen drücken Sie erneut die Start-/Stopp-Taste (1).

4.4 Zeit zurücksetzen / Funktion wechseln
- Drücken und halten Sie die Reset-Taste (1) für ca. 3 Sekunden bis auf dem Display 00:00 erscheint.

4.5 Lautstärke-Modi
- Stellen Sie den Schieberegler auf die gewünschte Position entsprechend den Symbolen, um die Lautstärke einzustellen.

X = stumm = normal = laut

5. Haftungsausschluss

Die Hama GmbH & Co KG übernimmt keinerlei Haftung oder Gewährleistung für Schäden, die aus unsachgemäßer Installation, Montage und unsachgemäßem Gebrauch des Produktes oder einer Nichtbeachtung der Bedienungsanleitung und/ oder der Sicherheitshinweise resultieren.

6. Technische Daten

Stromversorgung: 3x AAA Micro

F Mode d'emploi

1. Contenu de l'emballage
- Minuterie
- 3 piles AAA
- Le présent mode d'emploi

2. Éléments de commande et d'affichage

1. Touche de marche/arrêt/réinitialisation
2. Bague de réglage rotative
3. Heure
4. Encoche pour montage mural
5. Compartiment à piles
6. Volume (silencieux, normal, fort)

3. Consignes de sécurité
- Protégez le produit de toute saleté, humidité, surchauffe et utilisez-le uniquement dans des locaux secs.
- Protégez le produit des secousses violentes et évitez tout choc ou toute chute.
- Ne tentez pas de réparer le produit vous-même ni d'effectuer des travaux d'entretien. Déléguez tous travaux d'entretien à des techniciens qualifiés.
- Ne tentez pas d'ouvrir le produit en cas de détérioration et cessez de l'utiliser.
- Ce produit est destiné à une utilisation domestique non commerciale.
- L'emploi du produit est exclusivement réservé à sa fonction prévue.
- N'utilisez pas le produit à proximité immédiate d'un chauffage, d'autres sources de chaleur ou à la lumière directe du soleil.
- N'utilisez pas le produit dans des zones où les produits électroniques ne sont pas autorisés.
- N'apportez aucune modification au produit. Toute modification vous ferait perdre vos droits de garantie.
- Tenez les emballages d'appareils hors de portée des enfants, risque d'étouffement.
- Recyclez les matériaux d'emballage conformément aux prescriptions locales en vigueur.
- N'utilisez pas le produit en dehors des limites de puissance indiquées dans les caractéristiques techniques.
- Cet appareil, comme tout appareil électrique, doit être gardé hors de portée des enfants !
- Utilisez l'article dans des conditions climatiques modérées uniquement.
- L'emploi du produit est exclusivement réservé à sa fonction prévue.

Avertissement - Piles
- Respectez impérativement la polarité de la pile (indications + et -) lors de son insertion dans le boîtier. Risques d'écoulement et d'explosion des piles si tel n'est pas le cas.
- Utilisez exclusivement des batteries (ou des piles) du type indiqué.
- Avant d'insérer les piles, nettoyez-en les contacts, ainsi que les contacts d'accouplement.
- N'autorisez pas des enfants à remplacer les piles d'un appareil sans surveillance.
- N'utilisez pas simultanément des piles usagées et des piles neuves ou des piles de différents types.
- Retirez les piles des produits que vous ne comptez pas utiliser pendant un certain temps (à l'exception de ceux qui peuvent être utilisés en cas d'urgence).
- Ne court-circuitez pas les piles.
- Ne tentez pas de recharger les piles.
- Ne jetez pas de piles au feu.
- Conservez les piles hors de portée des enfants.
- Ne tentez pas d'ouvrir les piles, faites attention à ne pas les endommager, les jeter dans l'environnement et à ce que des jeunes enfants ne les avalent pas. Les piles sont susceptibles de contenir des métaux lourds toxiques et nocifs pour l'environnement.
- Retirez les piles usagées immédiatement du produit et mettez-les au rebut immédiatement.
- Évitez le stockage, le chargement et l'utilisation du produit à des températures extrêmes et à des pressions atmosphériques extrêmement basses (comme en haute altitude par exemple).

Avertissement - Aimant
- Ne placez aucune carte à bande magnétique (carte bancaire ou similaire) à proximité des aimants. Les données des bandes magnétiques de cartes sont susceptibles d'être endommagées, voire entièrement supprimées.
- Veillez à ce qu'une personne portant un stimulateur cardiaque ne s'approche des aimants. Les aimants sont susceptibles d'influencer négativement le fonctionnement de stimulateurs cardiaques.

Avertissement – Mise en place
- Avant l'installation, vérifiez que le mur prévu pour l'installation dispose d'une force portante suffisante et qu'aucune conduite d'électricité, d'eau, de gaz ni aucune autre conduite ne passe dans cette partie de la cloison.
- N'installez pas le produit à un endroit où des personnes sont susceptibles de se tenir.

4. Mise en service et fonctionnement

4.1 Insérer/changer les piles
- Ouvrez le compartiment à piles et retirez les piles usagées, le cas échéant.
- Insérez alors trois piles neuves de type AAA Micro en respectant la polarité.
- Refermez le couvercle du compartiment à piles.

4.2 Fonction de décompte décroissant (pour compter à rebours d'un temps donné jusqu'à 0)
- Tournez la bague de réglage (2) jusqu'à ce que la durée souhaitée soit atteinte.
- Tournez dans le sens des aiguilles d'une montre pour augmenter la valeur, dans le sens inverse pour la diminuer. (5 sec./unité)
- Appuyez brièvement sur la touche marche/arrêt (1) pour lancer le compte à rebours ou l'arrêter.

4.3 Fonction de décompte croissant (pour compter de 0 à un temps donné)
- Appuyez sur la touche marche/arrêt (1) pour commencer à compter.
- Pour arrêter, appuyez à nouveau sur la touche marche/arrêt (1).

4.4 Réinitialiser l'heure/changer de fonction
- Appuyez sur la touche de réinitialisation (Reset) (1) pendant environ 3 secondes jusqu'à ce que 00:00 apparaisse sur l'écran.

4.5 Modes de volume
- Placez le curseur à la position souhaitée en fonction des icônes pour régler le volume.

X = silencieux = normal = fort

5. Exclusion de responsabilité

La société Hama GmbH & Co KG décline toute responsabilité en cas de dommages provoqués par une installation, un montage ou une utilisation non conformes du produit ou encore provoqués par le non-respect des consignes du mode d'emploi et/ ou des consignes de sécurité.

6. Caractéristiques techniques

Alimentation en électricité : 3 piles AAA micro

E Instrucciones de uso

1. Contenido del paquete
- Temporizador
- 3x pilas AAA
- Este manual de instrucciones

2. Elementos de control e indicadores

1. Botón Start/Stop/Reset
2. Anillo de ajuste giratorio
3. Tiempo
4. Abertura para montaje en pared
5. Compartimento para pilas
6. Volumen (silencio, normal, alto)

3. Indicaciones de seguridad
- Proteja el producto de la suciedad, la humedad y el sobrecalentamiento y utilícelo solo en espacios secos.
- No deje caer el producto ni lo someta a sacudidas fuertes.
- No intentes mantener ni reparar el producto por cuenta propia. Encargue cualquier trabajo de mantenimiento al personal especializado competente.
- No abra el producto ni siga utilizándolo en caso de presentar daños.
- Este producto está previsto para usarlo en el ámbito privado y no comercial del hogar.
- Utilice el producto exclusivamente para el fin previsto.
- No utilice el producto junto a sistemas de calefacción, otras fuentes de calor ni expuesto a la luz solar directa.
- No utilice el producto en áreas donde no se permitan aparatos electrónicos.
- No realice cambios en el producto. Esto conllevaría la pérdida de todos los derechos de la garantía.
- Mantenga el material de embalaje fuera del alcance de los niños, ya que existe peligro de asfixia.
- Deseche el material de embalaje de conformidad con las normativas locales vigentes en materia de eliminación de desechos.
- No utilice el producto fuera de los límites de potencia indicados en los datos técnicos.
- Este producto, como todos los productos eléctricos, no debe estar en manos de los niños.
- Use el artículo únicamente cuando las condiciones climáticas sean moderadas.
- Utilice el producto exclusivamente para el fin previsto.

Advertencia sobre las pilas
- Asegúrese siempre de que la polaridad de las pilas sea correcta (inscripciones + y –) y colóquelas según corresponda. La no observación de lo anterior conlleva el riesgo de derrame o explosión de las pilas.
- Utilice exclusivamente baterías (o pilas) del tipo especificado.
- Antes de colocar las pilas, limpie los contactos y los contracontactos de las mismas.
- No permita a los niños cambiar las pilas sin la supervisión de una persona adulta.
- No mezcle pilas viejas y nuevas ni tampoco pilas de tipos o fabricantes diferentes.
- Retire las pilas de aquellos productos que no vayan a usarse durante un tiempo prolongado (a no ser que estos deban permanecer operativos para casos de emergencia).
- No cortocircuite las pilas.
- No cargue las pilas.
- No arroje las pilas al fuego.
- Mantenga las pilas fuera del alcance de los niños.
- Nunca abra, dañe ni ingiera pilas ni tampoco las deseche en el medio ambiente. Pueden contener metales pesados tóxicos y dañinos para el medio ambiente.
- Retire y deseche de inmediato las pilas gastadas del producto.
- Evite almacenar, cargar o usar las pilas en condiciones de temperatura extrema o de presión atmosférica extremadamente baja como, por ejemplo, a grandes alturas.

Advertencia - Magnetismo
- No aproxime al imán ninguna tarjeta, de débito o similar, con banda magnética. Los datos de las tiras magnéticas de las tarjetas pueden sufrir deterioros o incluso borrarse por completo.
- Las personas con marcapasos deben mantenerse alejadas de los imanes. Los imanes pueden afectar al funcionamiento del marcapasos.

Advertencia – Montaje
- Antes del montaje es necesario que compruebe que la pared elegida pueda soportar el peso correspondiente; asimismo, asegúrese de que por el punto de montaje de la pared no pasen cables eléctricos ni tuberías de agua, gas ni de cualquier otro tipo.
- No monte el producto en lugares por debajo de los cuales se puedan encontrar personas.

4. Puesta en marcha y funcionamiento

4.1 Cambiar/sustituir las pilas
- Abra el compartimento de las pilas y retire las pilas usadas si es necesario.
- Inserte tres nuevas pilas AAA Micro con la polaridad correcta.
- Cierre de nuevo la tapa del compartimento de las pilas.

4.2 Función de cuenta atrás (cuenta atrás desde un tiempo determinado hasta 0)
- Gire el anillo de ajuste (2) hasta alcanzar el tiempo deseado.
- Al girar en el sentido de las agujas del reloj, aumenta el valor; al girar en sentido contrario, disminuye. (5 seg./unidad)
- Pulse brevemente el botón de Start/Stop (1) para iniciar o detener la cuenta atrás.

4.3 Función de cuenta adelante (cuenta de 0 hasta un tiempo determinado)
- Pulse el botón de Start/Stop (1) para empezar a contar.
- Para parar, pulse de nuevo el botón de Start/Stop (1).

4.4 Reajuste del tiempo/cambio de función
- Mantenga pulsado el botón de reinicio (1) durante unos 3 segundos hasta que en la pantalla aparezca 00:00.

4.5 Modos de volumen
- Para ajustar el volumen, coloque el control deslizante en la posición deseada según los símbolos siguientes.

X = silencio = normal = alto

5. Exclusión de responsabilidad

La empresa Hama GmbH & Co KG no se responsabiliza ni concede garantía alguna por los daños que se deriven de una instalación, montaje o manejo incorrectos del producto o por la inobservancia de las instrucciones de uso o de las indicaciones de seguridad.

6. Datos técnicos

Alimentación de corriente: 3x AAA micro

NL Gebruiksaanwijzing

1. Inhoud van de verpakking
- Timer
- 3x AAA batterijen
- Deze gebruiksaanwijzing

2. Bedieningselementen en weergaven/indicaties

1. Start/stop/reset-knop
2. Draaibare instelring
3. Tijd
4. Uitsparing voor wandmontage
5. Batterijvak
6. Volume (stil, normaal, luid)

3. Veiligheidsinstructies
- Bescherm het product tegen vuil, vocht en oververhitting en gebruik het alleen in droge ruimtes.
- Laat het product niet vallen en stel het niet bloot aan zware schokken of stoten.
- Probeer het product niet zelf te onderhouden of te repareren. Laat onderhouds- en reparatiewerkzaamheden door vakpersoneel uitvoeren.
- Open het product niet en gebruik het niet meer bij beschadigingen.
- Het product is bedoeld voor huishoudelijk, niet-commercieel gebruik.
- Gebruik het product alleen voor het beoogde doel.
- Gebruik het product niet in de onmiddellijke nabijheid van de verwarming, andere warmtebronnen of in direct zonlicht.
- Gebruik het product niet op plaatsen waar elektronische producten niet zijn toegestaan.
- Verander niets aan het product. Daardoor vervalt elke aanspraak op garantie.
- Het verpakkingsmateriaal mag absoluut niet in handen van kinderen komen in verband met verstikkingsgevaar.
- Voer het verpakkingsmateriaal direct en overeenkomstig de lokaal geldende afvoervoorschriften af.
- Gebruik het product niet buiten de in de technische gegevens vermelde vermogensgrenzen.
- Dit product dient, zoals alle elektrische producten, buiten het bereik van kinderen te worden gehouden!
- Gebruik het artikel alleen in gematigde klimatologische omstandigheden.
- Gebruik het product alleen voor het beoogde doel.

Waarschuwing - batterijen
- Let er altijd op dat u de batterijen met de polen in de juiste richting plaatst (opschrift + en -). Indien de batterijen verkeerd worden geplaatst kunnen deze gaan lekken of zelfs exploderen.
- Gebruik uitsluitend accu's (of batterijen), welke met het vermelde type overeenstemmen.
- Reinig vóór het plaatsen van de batterijen de batterijcontacten en de contacten in het product.
- Laat kinderen nooit zonder toezicht batterijen vervangen.
- Gebruik geen oude en nieuwe batterijen tegelijkertijd of batterijen van een verschillende soort of fabricaat.
- Verwijder batterijen uit producten die gedurende langere tijd niet worden gebruikt (behoudens indien deze voor een noodgeval bij de hand moeten blijven).
- Sluit de batterij niet kort.
- Laad de batterijen niet op.
- Werp de batterijen niet in vuur.
- Houd de batterijen buiten het bereik van kinderen.
- Batterijen nooit openen, beschadigen, inslikken of in het milieu terecht laten komen. Zij kunnen giftige en zware metalen bevatten die schadelijk zijn voor het milieu.
- Lege batterijen direct uit het product verwijderen en afvoeren.
- Vermijd opslag, opladen en gebruik bij extreme temperaturen en extreem lage luchtdruk (bijv. op grote hoogte).

Waarschuwing – magneet
- Geen creditcards of soortgelijke kaarten met een magneetstrip in de buurt van de magneet houden. De gegevens op de magneetstrook van de kaarten kunnen beschadigd raken of compleet worden gewist.
- Personen met geïmplanteerde medische apparaten (pacemakers) dienen uit de buurt van de magneten te blijven. De magneten kunnen het functioneren van de pacemaker negatief beïnvloeden.

Onderhoud – Montage
- Controleer voordat u de houder monteert of de wand geschikt is voor het gewicht dat u gaat aanbrengen en controleer vervolgens of er zich op de montageplaats in de wand geen elektrische kabels, water-, gas- of andere leidingen bevinden.
- Monteer het product niet op plaatsen waaronder zich personen kunnen begeven.

4. Het product in gebruik nemen

4.1 Batterijen plaatsen/vervangen
- Open het batterijvak en verwijder indien nodig de gebruikte batterijen.
- Plaats drie nieuwe batterijen van het type AAA micro met de juiste polariteit.
- Sluit het deksel van het batterijvak vervolgens weer.

4.2 Countdown-functie (aftellen van een bepaalde tijd naar 0)
- Draai de instelring (2) totdat de gewenste tijd is bereikt.
- Met de klok mee draaien verhoogt de waarde, tegen de klok in draaien verlaagt de waarde. (5 sec. /eenheid)
- Druk op kort de start-/stop-knop (1) om de countdown te starten of te stoppen.

4.3 Countup-functie (tel van 0 tot een bepaalde tijd)
- Druk op de start/stop-knop (1) om te beginnen met tellen.
- Druk nogmaals op de start/stop-knop (1) om te stoppen.

4.4 Tijd resetten / functie wisselen
- Houd de reset-knop (1) ongeveer 3 seconden ingedrukt totdat 00:00 op het display verschijnt.

4.5 Volume-modi
- Zet de schuifregelaar op de gewenste positie op basis van de symbolen om het volume aan te passen.

x = stil (= normaal ((= luid

5. Uitsluiting aansprakelijkheid

Hama GmbH & Co KG is niet aansprakelijk voor en verleent geen garantie op schade die het gevolg is van ondeskundige installatie, montage en ondeskundig gebruik van het product of het niet in acht nemen van de handleiding en/of veiligheidsinstructies.

6. Technische gegevens

Voeding: 3x AAA micro

I Istruzioni per l'uso

1. Contenuto della confezione
- Timer
- 3x batterie AAA
- Il presente libretto di istruzioni

2. Elementi di comando e indicatori

1. Tasto Start/ Stop/ Reset
2. Anello di impostazione del tempo girevole
3. Tempo
4. Fori scanalati per montaggio a parete
5. Vano batterie
6. Volume (silenzioso, normale, alto)

3. Istruzioni di sicurezza
- Proteggere il prodotto dallo sporco, dall'umidità e dal surriscaldamento e utilizzarlo solo in ambienti asciutti.
- Non far cadere il prodotto e non esporlo a urti.
- Non effettuare interventi di manutenzione e riparazione sul prodotto di propria iniziativa. Fare eseguire i lavori di riparazione soltanto da operatori specializzati.
- Non aprire il prodotto e cessarne l'utilizzo se presenta danneggiamenti.
- Il prodotto è previsto per uso personale, non commerciale.
- Utilizzare il prodotto soltanto per gli scopi previsti.
- Non collocare il prodotto nelle immediate vicinanze del riscaldamento, di fonti di calore o alla luce diretta del sole.
- Non utilizzare il prodotto in ambienti dove non è consentito l'uso di strumenti elettronici.
- Non apportare modifiche al prodotto. In tal caso decadono i diritti di garanzia.
- Tenere l'imballaggio assolutamente fuori dalla portata dei bambini: pericolo di soffocamento.
- Smaltire immediatamente il materiale d'imballaggio in conformità alle prescrizioni locali vigenti.
- Non utilizzare il prodotto oltre i limiti di potenza indicati nei dati tecnici.
- Come tutte le apparecchiature elettriche, tenere il prodotto fuori dalla portata dei bambini!
- Utilizzare il prodotto soltanto in condizioni climatiche moderate.
- Utilizzare il prodotto soltanto per gli scopi previsti.

Attenzione - batterie
- Inserire le batterie attenendosi sempre alla polarità indicata (etichetta + e -). La mancata osservanza della polarità corretta può causare perdite o l'esplosione delle batterie.
- Utilizzare soltanto batterie ricaricabili (o normali batterie) del tipo indicato.
- Prima di inserire le batterie pulire i contatti delle medesime e i contro contatti.
- Ai bambini non è consentito sostituire le batterie, se non sotto la sorveglianza di una persona adulta.
- Non utilizzare contemporaneamente batterie vecchie e nuove, nonché di marche e tipi diversi.
- Rimuovere le batterie dai prodotti se non utilizzati per periodi prolungati (a meno che non debbano essere disponibili per casi di emergenza).
- Non cortocircuitare le batterie.
- Non ricaricare batterie non ricaricabili.
- Non gettare le batterie nel fuoco.
- Custodire le batterie fuori dalla portata dei bambini.
- Non aprire, danneggiare, ingerire o disperdere le batterie nell'ambiente per nessuna ragione. Esse possono contenere metalli pesanti velenosi e nocivi per l'ambiente.
- Togliere subito le batterie esaurite dal prodotto e provvedere al loro smaltimento conforme.
- Evitare la custodia, la ricarica e l'uso del prodotto a temperature estreme e a pressioni atmosferiche estremamente basse (ad esempio ad alte quote).

Attenzione – Campo magnetico
- Non avvicinare alle calamite bancomat o schede simili dotate di striscia magnetica. I dati in essa contenuti possono venire danneggiati o andare persi.
- Non fare avvicinare i portatori di pacemaker al prodotto. I magneti in esso integrati possono influire sul corretto funzionamento del pacemaker stesso.

Attenzione – montaggio
- Prima del montaggio, assicurarsi che la parete sia in grado di sostenere il peso del prodotto e assicurarsi che in corrispondenza del punto di fissaggio non vi siano cavi elettrici, tubazioni dell'acqua, del gas o di altro tipo.
- Non installare il prodotto in punti sotto i quali potrebbero sostare persone.

4. Messa in funzione e utilizzo

4.1 Inserire/sostituire le batterie
- Aprire il vano batterie e rimuovere le batterie esaurite, se presenti.
- Inserire le nuove batterie di tipo AAA seguendo la polarità indicata.
- Chiudere il coperchio del vano batterie.

4.2 Funzione conto alla rovescia (dal tempo impostato a 0)
- Ruotare l'anello (2) fino a impostare il tempo desiderato.
- Ruotandolo in senso orario viene aumentato il valore, in senso antiorario viene ridotto. (5 sec. /unità)
- Premere brevemente il tasto Start /Stop (1) per avviare o arrestare il conto alla rovescia.

4.3 Funzione conteggio (da 0 fino al tempo impostato)
- Premere il tasto Start/Stop (1) per avviare il tempo.
- Per arrestare il conteggio, premere di nuovo il tasto Start/Stop (1).

4.4 Azzerare il tempo impostato / Cambiare funzione
- Premere il tasto Reset (1) per circa 3 secondi fino a visualizzare 00:00 sul display.

4.5 Modalità volumi
- Per impostare il volume, disporre il cursore nella modalità desiderata facendo riferimento ai simboli.

x = silenzioso (= normale ((= alto

5. Esclusione di garanzia

Hama GmbH & Co KG declina ogni responsabilità per danni dovuti al montaggio o all'utilizzo scorretto del prodotto, nonché alla mancata osservanza delle istruzioni d'uso e/o di sicurezza.

6. Dati tecnici

Alimentazione: 3x batterie micro AAA

PL Instrukcja obsługi

1. Zawartość zestawu
- Timer
- 3x baterie AAA
- Niniejsza instrukcja obsługi

2. Elementy sterujące i wyświetlacze

1. Przycisk Start/ Stop/ Reset
2. Obrotowy pierścień nastawczy
3. Czas
4. Wycięcie do montażu ściennego
5. Komora baterii
6. Głośność (wyciszenie, normalnie, głośno)

3. Zasady bezpieczeństwa
- Chronić produkt przed brudem, wilgocią i przegrzaniem. Korzystać z produktu wyłącznie w suchych pomieszczeniach.
- Nie upuszczać produktu i nie narażać go na silne wstrząsy.
- Nie próbować samodzielnie dokonywać konserwacji lub naprawiać urządzenia. Wszelkie prace konserwacyjne należy powierzyć odpowiedniemu personelowi specjalistycznemu.
- Nie otwierać produktu i nie kontynuować jego obsługi, jeżeli jest uszkodzony.
- Produkt jest przeznaczony do prywatnego, niekomercyjnego użytku domowego.
- Produktu należy używać wyłącznie zgodnie z przeznaczeniem.
- Nie używać produktu w bezpośrednim sąsiedztwie grzejnika, innych źródeł ciepła lub w bezpośrednim świetle słonecznym.
- Nie używać produktu w miejscach, gdzie niedozwolone jest stosowanie urządzeń elektronicznych.
- Nie wolno w żaden sposób modyfikować produktu. Spowoduje to utratę gwarancji.
- Opakowanie przechowywać w miejscu niedostępnym dla dzieci. Niebezpieczeństwo uduszenia.
- Opakowanie należy niezwłocznie usunąć zgodnie z lokalnymi przepisami dotyczącymi utylizacji.
- Nie używać produktu poza granicami jego wydajności określonymi w danych technicznych.
- Ten produkt, podobnie jak wszystkie produkty elektryczne, nie jest przeznaczony do obsługi przez dzieci!
- Z produktu należy korzystać wyłącznie w umiarkowanych warunkach klimatycznych.
- Produktu należy używać wyłącznie zgodnie z przeznaczeniem.

Ostrzeżenie – Baterie
- Koniecznie przestrzegać prawidłowej biegunowości (oznaczenie + i -) baterii oraz odpowiednio je wkładać. Nieprzestrzeganie grozi wyciekiem lub wybuchem baterii.
- Używać wyłącznie akumulatorów (lub baterii) określonego typu.
- Przed włożeniem baterii wyczyścić styki baterii i przeciwległe styki.
- Nie pozwalać dzieciom na wymienianie baterii bez nadzoru.
- Nie mieszać starych baterii z nowymi, baterii różnego typu lub różnych producentów.
- Wyjąć baterie z produktów, które nie będą używane przez dłuższy czas (chyba że są gotowe do użycia w sytuacji awaryjnej).
- Nie zwierać baterii.
- Nie ładować baterii.
- Nie wrzucać baterii do ognia.
- Przechowywać baterie w miejscu niedostępnym dla dzieci.
- Nigdy nie otwierać, nie uszkadzać ani nie połykać baterii i nie dopuszczać, aby przedostały się do środowiska. Mogą one zawierać toksyczne i szkodliwe dla środowiska metale ciężkie.
- Zużyte baterie natychmiast wyjąć z produktu i wyrzucić.
- Unikać przechowywania, ładowania i użytkowania w ekstremalnych temperaturach i przy bardzo niskim ciśnieniu powietrza (np. na dużych wysokościach).

Ostrzeżenie – magnes
- Nie należy umieszczać kart bankomatowych ani innych kart z paskiem magnetycznym w pobliżu magnesów. Dane zapisane na pasku magnetycznym mogą ulec uszkodzeniu lub całkowitemu skasowaniu.
- Osoby noszące rozruszniki serca nie powinny przebywać w pobliżu magnesów. Magnesy mogą zakłócać działanie rozrusznika serca.

Ostrzeżenie — montaż
- Przed montażem sprawdzić, czy przewidziana ściana wytrzyma ciężar mocowanego produktu, i upewnić się, że w miejscu montażu na ścianie nie są zainstalowane przewody elektryczne, rury wodne, gazowe bądź inne przewody.
- Nigdy nie montować produktu w miejscach, pod którymi mogą przebywać ludzie.

4. Uruchomienie i eksploatacja

4.1 Wkładanie/zmiana baterii
- Otworzyć komorę baterii i usunąć zużyte baterie.
- Następnie włożyć trzy nowe baterie typu AAA Micro z zachowaniem prawidłowej biegunowości.
- Ponownie zamknąć pokrywę komory baterii.

4.2 Funkcja odliczania (odliczanie od określonego czasu do 0)
- Obracać pierścień nastawczy (2) do osiągnięcia pożądanego czasu.
- Obrót zgodnie z ruchem wskazówek zegara zwiększa wartość, a obrót w kierunku przeciwnym do ruchu wskazówek zegara ją zmniejsza. (5 sek. /jednostka)
- Nacisnąć krótko przycisk Start/Stop (1), aby rozpocząć lub zatrzymać odliczanie.

4.3 Funkcja odmierzania czasu w przód (liczenie od 0 do określonego czasu)
- Nacisnąć przycisk Start/Stop (1), aby rozpocząć odliczanie.
- Aby zatrzymać, nacisnąć ponownie przycisk Start/Stop (1).

4.4 Resetowanie czasu / Zmiana funkcji
- Nacisnąć i przytrzymać przez ok. 3 sekundy przycisk Reset (1), do momentu pojawienia się na wyświetlaczu wartości 00:00.

4.5 Tryby głośności
- Przesunąć suwak do pożądanej pozycji zgodnie z symbolami, aby ustawić głośność.

x = wyciszenia (= normalnie ((= głośno

5. Wyłączenie odpowiedzialności z tytułu gwarancji

Hama GmbH & Co KG nie ponosi odpowiedzialności i nie udziela żadnej gwarancji z tytułu szkód wynikających z niewłaściwego montażu, instalacji, niewłaściwego użytkowania urządzenia ani z tytułu szkód wynikających z postępowania niezgodnie z instrukcją obsługi i wskazówkami bezpieczeństwa.

6. Dane techniczne

Zasilanie: 3x baterie AAA micro

H Használati útmutató

1. A csomag tartalma
- Időzítő
- 3 db AAA elem
- Használati útmutató

2. Kezelőelemek és kijelzők

1. Indítás/ leállítás/ visszaállítás-gomb
2 forgatható beállító-gyűrű
3. Idő
4. Nyílás a falra szereléshez
5. Elemtartó rekesz
6. Hangerő (néma, normál, hangos)

3. Biztonsági utasítások
- Óvja a terméket szennyeződéstől, nedvességtől és túlmelegedéstől, és kizárólag száraz helyen használja.
- Ne ejtse le a terméket és ne tegye ki erős rázkódásnak.
- Ne kísérelje meg a készüléket saját kezűleg karbantartani vagy megjavítani. Minden karbantartási munkát bízzon illetékes szakemberre.
- Ne nyissa ki a terméket, és sérülés esetén ne üzemeltesse tovább.
- A terméket privát és nem kereskedelmi, üzleti használatra terveztük.
- A terméket kizárólag a rendeltetési céljára használja.
- Ne üzemeltesse a terméket közvetlenül fűtés, más hőforrás közelében vagy közvetlen napsugárzásnál.
- Ne használja a terméket olyan helyen, ahol elektronikus készülékek használata nem megengedett.
- Ne végezzen semmilyen módosítást a terméken. Ebben az esetben minden garanciaigény megszűnik.
- Feltételenül tartsa távol a gyermekeket a csomagolóanyagtól, mert fulladásveszély áll fenn.
- Azonnal selejtezze le a csomagolóanyagot a helyileg érvényes hulladékkezelési előírások szerint.
- Ne üzemeltesse a terméket a műszaki adatokban megadott teljesítményhatárokon túl.
- A termék, mint minden elektromos készülék, nem gyermekek kezébe való!
- A terméket csak mérsékelt időjárási körülmények között használja.
- A terméket kizárólag a rendeltetési céljára használja.

Figyelmeztetés – elemek
- Feltétlenül ügyeljen az elemek megfelelő polaritására (+ és - felirat), és ennek megfelelően tegye be őket. Ennek figyelmen kívül hagyása esetén az elem kifolyásának vagy felrobbanásának veszélye áll fenn.
- Kizárólag a megadott típusnak megfelelő akkumulátort (vagy elemet) használjon.
- Az elem behelyezése előtt tisztítsa meg az elemérintkezőket és az ellenérintkezőket.
- Ne engedje meg a gyermekeknek az elemcserét felügyelet nélkül.
- Ne keverje a régi és az új elemeket, valamint a különböző típusú vagy más gyártótól származó elemeket.
- Vegye ki az elemeket abból a termékből, amelyet hosszú ideig nem használ (kivéve, ha azt vészhelyzet esetére készenlétben tartja).
- Ne zárja rövidre az elemeket.
- Ne töltse fel az elemeket.
- Ne dobja tűzbe az elemeket.
- Az elemeket gyermekektől elzárt helyen tárolja.
- Az elemeket soha ne nyissa fel, rongálja meg, nyelje le vagy juttassa a környezetbe. Mérgező és környezetre káros nehézfémeket tartalmazhatnak.
- Haladéktalanul vegye ki a lemerült elemeket a termékből, majd selejtezze le őket.
- A terméket ne tárolja, ne töltse és ne használja szélsőséges hőmérsékleteken, ill. szélsőségesen alacsony légnyomáson (pl. jelentős tengerszint feletti magasságban).

Figyelmeztetés – mágnes
- Ne tegyen a mágnes közelébe EC- vagy egyéb, mágnescsíkkal ellátott kártyát. A kártya mágnescsíkján lévő adatok megsérülhetnek vagy teljesen törlődhetnek!
- Szívritmus-szabályzót viselő személyeket tartson távol a mágnesektől. A mágnesek negatívan befolyásolhatják a szívritmus-szabályzó működését!

Figyelmeztetés – Összeszerelés
- A szerelés előtt ellenőrizze a kiszemelt fal alkalmasságát (hogy az elbírja-e a felszerelendő súlyt), és bizonyosodjon meg róla, hogy a szerelési helyen a falban nincs elektromos kábel, víz-, gáz- vagy egyéb vezeték.
- Ne szerelje fel a terméket olyan helyen, amely alatt személyek tartózkodhatnak.

4. Üzembe helyezés és használat

4.1. Elemek behelyezése/cseréje
- Nyissa ki az elemtartó rekeszt, és szükség esetén vegye ki a használt elemeket.
- Most helyezzen be 3 db AAA típusú mikroelemet, ügyelve a polaritásra.
- Majd zárja vissza az elemtartó rekesz fedelét.

4.2. Visszaszámlálás funkció (visszaszámlálás egy bizonyos időtől 0-ig)
- Fordítsa el a beállító-gyűrűt (2) addig, amíg el nem éri a kívánt időt.
- Az óramutató járásával megegyező irányba történő fordítással az érték növekszik, míg az óramutató járásával ellentétes irányba való fordítással csökken. (5 mp. / egység)
- Az visszaszámlálás indításához vagy leállításához nyomja meg a Start/Stopp gombot (1).

4.3. Számláló funkció (0-tól egy bizonyos ideig számolás)
- A számláló indításához nyomja meg a Start/Stopp gombot (1).
- A megállításhoz újra nyomja meg a Start/Stopp gombot (1).

4.4. Idő visszaállítása / Funkcióváltás
- Tartsa lenyomva kb. 3 másodpercig a Reset (Visszaállítás) gombot (1), amíg a kijelző 00:00 meg nem jelenik.

4.5. Hangerő módok
- A hangerő beállításához állítsa a csúszkát a kívánt pozícióba a szimbólumoknak megfelelően.

x = néma (= normál ((= hangos

5. Szavatosság kizárása

A Hama GmbH & Co KG semmilyen felelősséget vagy szavatosságot nem vállal a termék szakszerűtlen telepítéséből, szereléséből és szakszerűtlen használatából, vagy a használati útmutató és/vagy a biztonsági utasítások be nem tartásából eredő károkért.

6. Műszaki adatok

Áramellátás: 3 db AAA mikroelem

RO Manual de utilizare

1. Conținutul ambalajului
- Temporizator
- 3x baterii AAA
- Aceste instrucțiuni de utilizare

2. Elemente de operare și afișaje

1. Tasta Start/Stop/Reset
2. Inel de reglare rotativ
3. Timp
4. Decupaj pentru montajul pe perete
5. Compartimentul bateriilor
6. Volum (mut, normal, tare)

3. Indicații de securitate
- Protejați produsul de murdărie, umiditate și supraîncălzire și utilizați-l numai în spații uscate.
- Nu lăsați produsul să cadă și nici nu îl expuneți unor vibrații puternice.
- Nu încercați să reparați sau să întrețineți produsul în regie proprie. Orice lucrări de întreținere sunt executate numai de personal de specialitate responsabil.
- Nu deschideți produsul și nu continuați să îl operați, dacă prezintă deteriorări.
- Produsul este conceput pentru utilizarea casnică, necomercială.
- Utilizați produsul numai pentru scopul prevăzut pentru acesta.
- Nu operați produsul în imediata apropiere a sistemului de încălzire, a altor surse de căldură sau în razele directe ale soarelui.
- Nu folosiți produsul în zone unde nu sunt admise aparate electronice.
- Nu aduceți modificări produsului. În acest fel pierdeți orice drept la garanție.
- Țineți copiii neapărat departe de ambalaje, deoarece există pericol de sufocare.
- Eliminați ambalajele imediat, conform prescripțiilor locale valabile de eliminare a deșeurilor.
- Operați produsul numai în limita capacităților sale indicate în cadrul datelor tehnice.
- Acest produs, ca toate produsele electrice, nu are ce căuta pe mâinile copiilor!
- Utilizați articolul numai în condiții climaterice moderate.
- Utilizați produsul numai pentru scopul prevăzut pentru acesta.

Avertizare – bateriile
- Acordați atenție în mod obligatoriu la polaritatea corectă (marcajele + și -) și introduceți bateriile corespunzător acestora. În cazul nerespectării vă expuneți pericolului scurgerilor sau exploziei bateriilor.
- Utilizați numai acumulatoare (sau baterii) corespunzătoare tipului indicat.
- Înaintea introducerii bateriilor vă rugăm să curățați contactele acestora precum și contactele opuse.
- Nu permiteți copiilor să schimbe bateriile nesupravegheați.
- Nu amestecați bateriile vechi cu cele noi, precum și baterii de diferite tipuri și producători diferiți.
- Îndepărtați bateriile din produsele care nu sunt utilizate o perioadă mai lungă de timp (cu excepția situației în care le păstrați disponibile pentru situații de urgență).
- Nu scurtcircuitați bateriile.
- Nu încărcați bateriile.
- Nu aruncați bateriile în foc.
- Păstrați bateriile astfel încât să nu fie la îndemâna copiilor.
- Bateriile nu se deschid, nu se deteriorează, nu se înghit și nu se aruncă în mediul înconjurător. Pot conține metale grele și toxice nocive mediului înconjurător.
- Îndepărtați și salubrizați imediat bateriile folosite din produs.
- Evitați depozitarea, încărcarea și utilizarea la temperaturi extreme și la o presiune extrem de mică a aerului (ca de ex. la înălțimi foarte mari).

Avertizare – Magnet
- Nu plasați carduri de credit sau similare cu fâșie magnetică în apropierea magneților. Datele conținute de cartele pot fi deteriorate sau șterse.
- Persoanele cu stimulatoare cardiace nu au voie să se apropie de magneți. Magneții pot influența negativ funcționarea stimulatorului cardiac.

Avertizare – Montajul
- Înainte de montare verificați dacă peretele este potrivit pentru greutatea stabilită și asigurați-vă ca la locul montajului, în perete să nu fie cabluri electrice, conducte de apă, gaz sau alte cabluri.
- Nu montați produsul deasupra locurilor unde se găsesc oameni.

4. Punerea în funcțiune și operarea

4.1 Introducerea/înlocuirea bateriilor
- Deschideți compartimentul bateriilor și, dacă este necesar, scoateți bateriile uzate.
- Introduceți trei baterii noi de tip AAA Micro cu polaritatea corectă.
- Închideți la loc capacul compartimentului bateriilor.

4.2 Funcția de numărătoare inversă (numărătoare inversă de la un anumit timp până la 0)
- Rotiți inelul de reglare (2) până când se atinge timpul dorit.
- Prin rotirea în sens orar, valoarea se mărește; prin rotirea în sens anti-orar, aceasta se micșorează. (5 sec./unitate)
- Apăsați pentru scurt timp tasta Start/Stop (1) pentru a începe, respectiv a opri numărătoarea inversă.

4.3 Funcția de numărătoare directă (numărătoare de la 0 până la un anumit timp)
- Apăsați tasta Start/Stop (1) pentru a începe numărătoarea.
- Pentru oprire, apăsați din nou tasta Start/Stop (1).

4.4 Resetarea timpului/comutarea funcției
- Apăsați continuu tasta Reset (1) timp de cca 3 secunde, până când pe ecran apare 00:00.

4.5 Modurile pentru volum
- Pentru a regla volumul, setați regulatorul culisant în poziția dorită, în funcție de simboluri.

x = mut (= normal ((= tare

5. Excluderea răspunderii

Hama GmbH & Co KG nu își asumă nicio răspundere sau garanție pentru daunele ce rezultă din instalarea, montajul, utilizarea inadecvate ale produsului sau nerespectarea instrucțiunilor de utilizare și/sau a indicațiilor de siguranță.

6. Date tehnice

Alimentare electrică: 3x AAA Micro

xavax

00
185858

Timer "Rotation"

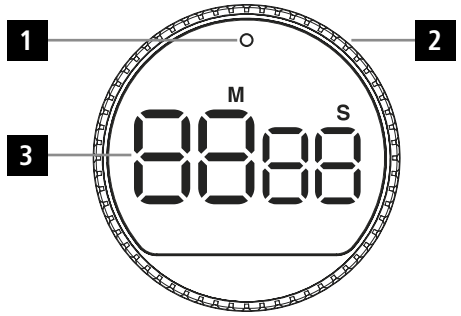

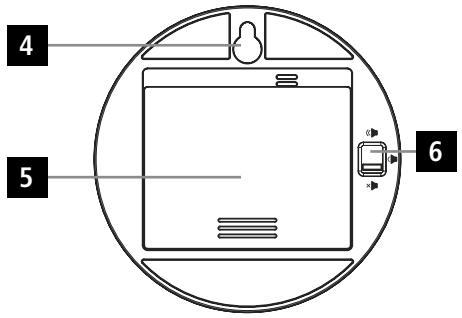

CZ Návod k použití
SK Návod na použitie
P Manual de instruções
S Bruksanvisning
RUS Руководство по эксплуатации
BG Работна инструкция
GR Οδηγίες χρήσης
TR Kullanma kılavuzu
FIN Käyttöohje

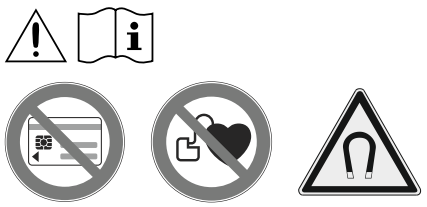

Service & Support

www.hama.com

+49 9091 502-0

D GB

Distributed by Hama GmbH & Co KG
86652 Monheim / Germany
www.xavax.eu

All listed brands are trademarks of the corresponding companies. Errors and omissions excepted, and subject to technical changes. Our general terms of delivery and payment are applied.

0018585 8/09.22

CZ Návod k použití

1. Obsah balení
- Časovač
- 3x baterie AAA
- Tento návod k obsluze

2. Ovládací prvky a zobrazení

1. Tlačítko Start/Stop/Reset
2. Otočný regulační kroužek
3. Čas
4. Vybrání pro montáž na stěnu
5. Přihrádka na baterie
6. Hlasitost (ztlumená, normální, hlasitá)

3. Bezpečnostní pokyny
- Chraňte výrobek před znečištěním, vlhkostí a přehřátím a používejte ho pouze v suchých prostorách.
- Zabraňte pádu výrobku a výrobek nevystavujte silným otřesům.
- Nepokoušejte se výrobek sami ošetřovat nebo opravovat. Veškeré úkony údržby přenechejte příslušnému odbornému personálu.
- Výrobek neotvírejte a v případě poškození ho již dále nepoužívejte.
- Výrobek je určen pro soukromé a neprůmyslové použití.
- Výrobek používejte výlučně k účelu, ke kterému byl stanoven.
- Výrobek nepoužívejte v bezprostřední blízkosti topení, jiných zdrojů horka nebo na přímém slunci.
- Výrobek nepoužívejte na místech, kde je používání elektronických zařízení zakázáno.
- Na výrobku neprovádějte žádné změny. Ztratíte tím jakékoli nároky na záruční plnění.
- Obalový materiál udržujte bezpodmínečně mimo dosah dětí, hrozí nebezpečí udušení.
- Obalový materiál likvidujte ihned podle platných místních předpisů o likvidaci.
- Výrobek neprovozujte mimo meze výkonu uvedené v technických údajích.
- Tento výrobek, stejně jako všechny elektrické produkty, nepatří do dětských rukou!
- Výrobek používejte pouze v mírných klimatických podmínkách.
- Výrobek používejte výlučně k účelu, ke kterému byl stanoven.

Varování – baterie
- Při vkládání baterií dbejte vždy správné polarity (označení + a -) baterií a vložte je odpovídajícím způsobem. V případě nedodržení hrozí nebezpečí vytečení baterií nebo exploze baterií.
- Používejte výhradně akumulátory (nebo baterie), které odpovídají uvedenému typu.
- Před vložením baterií vyčistěte kontakty baterie a protilehlé kontakty.
- Nedovolte dětem provádět výměnu baterií bez dozoru.
- Staré a nové baterie nemíchejte, stejně tak nepoužívejte baterie různých typů a výrobců.
- Odstraňte baterie z produktů, které nebudou delší dobu používány (kromě případů, kdy jsou připraveny pro naléhavé situace).
- Baterie nepřemosťujte.
- Baterie nenabíjejte.
- Baterie nevhazujte do ohně.
- Baterie uchovávejte mimo dosah dětí.
- Baterie nikdy neotvírejte, nepoškozujte, nepolykejte a nevyhazujte do přírody. Mohou obsahovat jedovaté těžké kovy škodící životnímu prostředí.
- Vybité baterie neprodleně odstraňte z produktu a zlikvidujte je.
- Zabraňte skladování, nabíjení a používání při extrémních teplotách a při extrémně nízkém tlaku vzduchu (jako např. ve velkých výškách).

Varování – magnety
- Do blízkosti magnetu se nesmí dostat karty EC ani jiné podobné karty s magnetickým proužkem. Může dojít k poškození nebo úplnému vymazání dat na magnetickém proužku karty.
- Osoby s kardiostimulátorem se nesmí dostat do blízkosti magnetů. Magnety mohou negativně ovlivnit funkci kardiostimulátoru.

Výstraha – Montáž
- Před montáží zkontrolujte, zda je zeď, na kterou chcete přístroj instalovat, vhodná z hlediska hmotnosti zařízení. Ujistěte se, že se na místě montáže ve zdi nenacházejí elektrické kabely, plynové nebo vodovodní potrubí nebo jiná vedení.
- Výrobek nikdy neinstalujte na místech, pod kterými by se mohly nacházet osoby.

4. Uvedení do provozu a provoz

4.1 Vložení/výměna baterií
- Otevřete přihrádku na baterie a příp. vyndejte vybité baterie.
- Vložte tři nové baterie typu AAA Micro při zachování správného pólu.
- Poté uzavřete kryt přihrádky na baterie.

4.2 Funkce Countdown (od určitého času odpočítávání do 0)
- Otáčejte regulační kroužek (2) tak dlouho, až nastavíte požadovaný čas.
- Otáčením ve směru hodinových ručiček se hodnota zvyšuje, otáčením proti směru hodinových ručiček se snižuje. (5 s/jednotku)
- Krátce stiskněte tlačítko Start/Stop (1), čímž spustíte nebo zastavíte Countdown.

4.3 Funkce Countup (počítání od 0 až do určitého čísla)
- Stiskněte tlačítko Start/Stop (1), čímž spustíte počítání.
- Pro zastavení znovu stiskněte tlačítko Start/Stop (1).

4.4 Resetování času/Změna funkce
- Stiskněte a podržte tlačítko Reset (1) po dobu cca 3 sekund, až se na displeji objeví 00:00.

4.5 Režim hlasitosti
- Pro nastavení hlasitosti nastavte posuvný regulátor do požadované polohy podle symbolů.

x = ztlumená = normální = hlasitá

5. Vyloučení záruky

Společnost Hama GmbH & Co KG nepřebírá žádnou odpovědnost nebo záruku za škody vzniklé neodbornou instalací, montáží a neodborným použitím výrobku nebo nedodržováním návodu k použití a/nebo bezpečnostních pokynů.

6. Technické údaje

Zdroj napájení: 3 x AAA Micro

SK Návod na použitie

1. Obsah balenia
- Časovač
- 3x batérie typu AAA
- Tento návod na obsluhu

2. Ovládacie prvky a ukazovatele

1. Tlačidlo Štart/Stop/Reset
2. Otočný nastavovací krúžok
3. Čas
4. Priehlbina pre montáž na stenu
5. Priehradka na batérie
6. Hlasitosť (vypnutá, normálna, hlasná)

3. Bezpečnostné upozornenia
- Výrobok chráňte pred znečistením, vlhkosťou a prehriatím. Používajte ho iba v suchých priestoroch.
- Výrobok chráňte pred pádmi a nevystavujte ho silným otrasom.
- Nesnažte sa sami robiť na výrobku údržbu alebo opravy. Akékoľvek práce na údržbe prenechajte príslušnému odbornému personálu.
- Výrobok neotvárajte a v prípade poškodenia ho ďalej nepoužívajte.
- Výrobok je určený na súkromné, nekomerčné domáce používanie.
- Výrobok používajte iba na účel, pre ktorý je určený.
- Výrobok nepoužívajte v bezprostrednej blízkosti ohrievača, iných tepelných zdrojov alebo na priamom slnečnom žiarení.
- Výrobok nepoužívajte na miestach, kde je používanie elektronických zariadení zakázané.
- Na výrobku nevykonávajte žiadne zmeny. V dôsledku toho stratíte akékoľvek nároky na záruku.
- Obalový materiál odložte mimo dosahu detí, hrozí riziko zadusenia.
- Obalový materiál hneď zlikvidujte podľa platných miestnych predpisov o likvidácii.
- Výrobok nepoužívajte mimo výkonnostných limitov uvedených v technických údajoch.
- Tento výrobok nepatrí do rúk deťom, rovnako ako všetky elektrické výrobky!
- Výrobok používajte len v miernych klimatických podmienkach.
- Výrobok používajte iba na účel, pre ktorý je určený.

Výstraha – batérie
- Vždy dbajte na správnu polaritu (označenie + a -) batérií a zodpovedajúco ich vložte. Pri nesprávnej polarite hrozí nebezpečenstvo vytečenia batérií alebo explózie.
- Používajte výhradne nabíjacie batérie (alebo batérie) zodpovedajúce uvedenému typu.
- Pred vložením batérií vyčistite kontakty batérie a protiľahlé kontakty.
- Deti smú vymieňať batérie iba pod dohľadom dospelej osoby.
- Nekombinujte staré a nové batérie, ako aj batérie rôznych typov alebo výrobcov.
- Vyberte batérie z výrobkov, ktoré sa dlhší čas nebudú používať (pokiaľ nemajú byť pripravené na núdzové prípady).
- Batérie neskratujte.
- Nenabíjateľné batérie nenabíjajte.
- Batérie nevhadzujte do ohňa.
- Batérie uchovávajte mimo dosahu detí.
- Batérie nikdy neotvárajte, zabráňte ich poškodeniu, prehltnutiu alebo uniknutiu do životného prostredia. Môžu obsahovať jedovaté ťažké kovy, škodlivé pre životné prostredie.
- Vybité batérie bezodkladne vymeňte a zlikvidujte podľa platných predpisov.
- Zabráňte skladovaniu, nabíjaniu a používaniu pri extrémnych teplotách a extrémne nízkom tlaku vzduchu (ako napr. vo vysokých nadmorských výškach).

Výstraha – magnet
- Do blízkosti magnetu neumiestňujte EC karty alebo podobné karty s magnetickými prúžkami. Údaje na magnetických prúžkoch týchto kariet by sa mohli poškodiť alebo kompletne vymazať.
- Osoby s kardiostimulátormi by sa mali zdržovať mimo dosahu magnetov. Magnety môžu negatívne ovplyvniť funkciu kardiostimulátora.

Výstraha – montáž
- Pred montážou skontrolujte, či je stena, na ktorú chcete výrobok namontovať, vhodná z hľadiska jeho hmotnosti. Ubezpečte sa, že sa v mieste montáže na stene nenachádzajú elektrické káble, plynové alebo vodovodné potrubie ani iné vedenia.
- Výrobok nemontujte na miesta, pod ktorými by sa mohli nachádzať osoby.

4. Uvedenie do používania a používanie

4.1 Vloženie/výmena batérií
- Otvorte priehradku na batérie a vyberte opotrebované batérie.
- Vložte tri nové batérie typu AAA Micro so správnou polaritou.
- Potom kryt priehradky na batérie znovu zatvorte.

4.2 Funkcia odpočítania (odpočítavanie od určitého času do 0)
- Nastavovací krúžok (2) otáčajte tak dlho, kým sa nedosiahne požadovaný čas.
- Otáčaním v smere hodinových ručičiek sa hodnota zvyšuje, otáčaním proti smeru sa znižuje. (5 s/jednotka)
- Stlačte tlačidlo Štart/Stop (1), aby ste spustili, resp. zastavili odpočítanie.

4.3 Funkcia pripočítania (počítanie od 0 do určitého času)
- Stlačte tlačidlo Štart/Stop (1), aby ste začali s počítaním.
- Na zastavenie znovu stlačte tlačidlo Štart/Stop (1).

4.4 Resetovanie času/prepnutie funkcie
- Na cca 3 sekundy stlačte a podržte tlačidlo Reset (1), kým sa na displeji nezobrazí 00:00.

4.5 Režimy hlasitosti
- Posuvný regulátor nastavte do želanej polohy podľa symbolov na nastavenie hlasitosti.

x = vypnutá = normálna = hlasná

5. Vylúčenie zodpovednosti

Hama GmbH & Co KG nepreberá žiadnu zodpovednosť a neposkytuje záruky za škody vyplývajúce z neodbornej inštalácie, montáže alebo neodborného používania výrobku alebo z nerešpektovania návodu na obsluhu a/alebo bezpečnostných upozornení.

6. Technické údaje

Napájací zdroj: 3x AAA Micro

P Manual de instruções

1. Conteúdo da embalagem
- Temporizador
- 3 pilhas AAA
- Este manual de instruções

2. Elementos de comando e indicações

1. Botão Iniciar/Parar/Reset
2. Anel de regulação rotativo
3. Hora
4. Reentrância para montagem na parede
5. Compartimento das pilhas
6. Volume de som (silêncio, normal, alto)

3. Indicações de segurança
- Proteja o produto da sujidade, da humidade e do sobreaquecimento, e utilize-o apenas em ambientes secos.
- Nunca deixe cair o produto, nem o submeta a choques fortes.
- Nunca tente manter ou reparar o produto. Qualquer trabalho de manutenção deve ser executado por técnicos especializados.
- Nunca abra o produto, nem o utilize caso esteja danificado.
- O produto está previsto apenas para utilização privada e não comercial.
- Utilize o produto exclusivamente para o fim a que se destina.
- Nunca utilize o produto diretamente ao pé de aquecimentos ou de outras fontes de calor, nem o exponha à incidência direta dos raios de sol.
- Nunca utilize o produto em áreas em que não sejam permitidos dispositivos eletrónicos.
- Nunca introduza alterações no produto. Se o fizer, a garantia deixará de ser válida.
- Mantenha o material da embalagem fora do alcance de crianças. Perigo de asfixia.
- Elimine imediatamente o material da embalagem em conformidade com as normas locais aplicáveis.
- Nunca utilize o produto fora dos limites de desempenho indicados nos dados técnicos.
- Tal como qualquer outro dispositivo elétrico, este produto não pode ser manuseado por crianças!
- Utilize o produto sempre só em condições climáticas moderadas.
- Utilize o produto exclusivamente para o fim a que se destina.

Aviso – Pilhas
- Ao colocar as pilhas, tenha em atenção a polaridade correta das pilhas (inscrições + e -) e coloque-as corretamente. A não observância da polaridade correta poderá provocar o derrame das pilhas ou a sua explosão.
- Utilize exclusivamente baterias (ou pilhas) que correspondam ao tipo indicado.
- Antes de colocar as pilhas, limpe os contactos das pilhas e os contactos do compartimento.
- Não deixe crianças substituir as pilhas sem vigilância.
- Não utilize pilhas de diferentes tipos ou fabricantes nem misture pilhas novas e usadas.
- Retire as pilhas do produto se não o for utilizar durante um período prolongado (a não ser que este tenha de ser mantido pronto a funcionar para situações de emergência).
- Não curto-circuite as pilhas.
- Não recarregue as pilhas.
- Não deite as pilhas no fogo.
- Mantenha as pilhas fora do alcance das crianças.
- Nunca abra, danifique, ingira ou elimine as pilhas no ambiente. Estas podem conter metais pesados tóxicos e prejudiciais para o ambiente.
- Retire imediatamente pilhas gastas do produto e elimine-as adequadamente.
- Evite um armazenamento, um carregamento e uma utilização em condições de temperaturas extremas e de pressão atmosférica extremamente baixa (como, por exemplo, a grandes altitudes).

Aviso - Íman
- Não coloque cartões de multibanco ou semelhantes com faixas magnéticas na proximidade dos ímanes. As informações memorizadas na faixa magnética dos cartões poderão ser danificadas ou completamente apagadas.
- Mantenha os ímanes fora do alcance de pessoas com pacemakers cardíacos. Os ímanes poderão afetar o funcionamento do pacemaker.

Aviso – Montagem
- Antes da montagem, verifique se a parede está apta a suportar o peso do relógio e certifique-se de que, no local de montagem na parede, não existam cabos elétricos, canos de água, tubos de gás ou outras tubagens.
- Não monte o produto em locais sob os quais possam ficar pessoas.

4. Colocação em funcionamento e operação

4.1 Inserir/trocar as pilhas
- Abra o compartimento das pilhas e remova, se necessário, as pilhas usadas.
- Insira 3 pilhas novas do tipo AAA Micro com a polaridade correta.
- Volte a fechar a tampa do compartimento das pilhas.

4.2 Função de contagem decrescente (contar a partir de uma determinada hora até 0)
- Rode o anel de regulação (2) até alcançar a hora pretendida.
- Rodando no sentido dos ponteiros do relógio, o valor aumenta, rodando no sentido contrário ao dos ponteiros do relógio, o valor diminui. (5 seg./unidade)
- Prima o botão de iniciar/parar (1), para iniciar ou parar a contagem decrescente.

4.3 Função de contagem crescente (contar do 0 até uma determinada hora)
- Prima o botão de iniciar/parar (1), para começar a contagem.
- Para parar a contagem, prima novamente o botão de iniciar/parar (1).

4.4 Repor a hora/Mudar de função
- Mantenha a tecla Reset (1) premida durante aprox. 3 segundos, até surgir 00:00 no visor.

4.5 Modos de volume de som
- Desloque o interruptor deslizante para a posição pretendida de acordo com os símbolos, para regular o volume de som.

x = silêncio = normal = alto

5. Exclusão de responsabilidade

A Hama GmbH & Co KG declina toda e qualquer responsabilidade ou garantia por danos decorrentes da instalação, da montagem ou do manuseamento incorretos do produto e/ou do incumprimento do manual de instruções e/ou das indicações de segurança.

6. Dados técnicos

Alimentação de energia: 3x AAA Micro

S Bruksanvisning

1. Förpackningens innehåll
- Timer
- 3 AAA-batterier
- Denna bruksanvisning

2. Manöverelement och visningar

1. Start/ Stopp/ Reset-knapp
2. roterbar inställningsring
3. Tid
4. Hål för väggmontering
5. Batterifack
6. Volym (avstängd, normal, hög)

3. Säkerhetsanvisningar
- Skydda produkten mot smuts, fukt och överhettning och använd den bara i inomhusmiljöer.
- Tappa inte produkten och utsätt den inte för kraftiga vibrationer.
- Försök inte serva eller reparera produkten själv. Överlåt allt servicearbete till behörig fackpersonal.
- Öppna inte produkten och fortsätt inte att använda den om den är skadad.
- Produkten är avsedd för privat hemanvändning, inte yrkesmässig användning.
- Använd endast produkten för det avsedda ändamålet.
- Använd inte produkten i omedelbar närhet av värmeelement, andra värmekällor eller i direkt solsken.
- Använd inte produkten inom områden där elektroniska apparater inte är tillåtna.
- Gör inga förändringar på produkten. Då förlorar du alla garantianspråk.
- Det är viktigt att barn hålls borta från förpackningsmaterialet. Det finns risk för kvävning.
- Återvinn förpackningsmaterialet direkt enligt de lokala återvinningsbestämmelserna.
- Använd inte produkten utöver de kapacitetsgränser som anges i tekniska data.
- Precis som alla elektriska apparater ska även denna förvaras utom räckhåll för barn!
- Använd endast produkten under normala väderförhållanden.
- Använd endast produkten för det avsedda ändamålet.

Varning – batterier
- Var mycket noga med batteripolerna (märkta + och -) och lägg i batterierna vända åt rätt håll. Annars finns det risk för att batterierna läcker eller exploderar.
- Använd enbart batterier som motsvarar den angivna typen.
- Rengör batterikontakterna och motkontakterna innan batterierna läggs i.
- Låt inte barn byta batterier utan uppsikt.
- Blanda inte gamla och nya batterier, inte heller olika sorters batterier eller batterier från olika tillverkare.
- Ta ur batterierna om produkten inte ska användas under en längre tid (såvida den inte ska stå redo för ett nödläge).
- Kortslut inte batterierna.
- Ladda inte batterierna.
- Kasta inte batterier i öppen eld.
- Förvara batterier utom räckhåll för barn.
- Öppna, skada eller förtär aldrig batterier och släng dem inte i naturen. De kan innehålla giftiga tungmetaller som är skadliga för miljön.
- Förbrukade batterier ska tas ut ur produkten direkt och omhändertas.
- Undvik att förvara, ladda och använda produkten vid onormala temperaturer och mycket lågt lufttryck (t.ex. på hög höjd).

Varning – magnet
- Lägg inte några VISA- eller liknande kort med magnetremsor i närheten av magneterna. Data i kortens magnetremsor kan skadas eller raderas helt.
- Håll personer med pacemaker borta från magneterna. Magneterna kan påverka pacemakerns funktion.

Varning – montering
- Innan du påbörjar monteringen ska du kontrollera att väggen du valt klarar av viktbelastningen och övertyga dig om att det inte finns el-, gas- eller andra ledningar och vattenrör i väggen där du avser att montera.
- Montera inte produkten på platser som personer kan uppehålla sig under.

4. Första start och användning

4.1 Sätta i eller byta batterier
- Öppna batterifacket och ta eventuellt bort de använda batterierna.
- Sätt i tre nya batterier av typ AAA Micro med rätt polaritet.
- Stäng locket till batterifacket igen.

4.2 Nedräkningsfunktion (nedräkning från en viss tid till 0)
- Vrid inställningsringen (2) tills önskad tid är uppnådd.
- Genom att vrida medurs ökas värdet, genom att vrida moturs minskas det. (5 sek. / enhet)
- Tryck på start/stopp knappen (1) för att starta nedräkningen eller att stoppa den.

4.3 Uppräkningsfunktion (räkna från 0 till en viss tid)
- Tryck på start/stopp-knappen (1) för att börja räkna.
- För att stoppa trycker du på start/stopp-knappen (1) igen.

4.4 Återställa tid / ändra funktion
- Håll resetknappen (1) intryckt i ca 3 sekunder tills 00:00 visas på displayen.

4.5 Volymlägen
- Ställ in skjutreglaget i önskat läge enligt symbolerna för att ställa in volymen.

x = avstängd = normal = hög

5. Garantifriskrivning

Hama GmbH & Co KG övertar ingen form av ansvar eller garanti för skador som beror på felaktig installation, montering och felaktig produktanvändning eller på att bruksanvisningen och/eller säkerhetsinformationen inte följs.

6. Tekniska data

Strömförsörjning: 3 AAA- Micro

RUS Руководство по эксплуатации

1. Комплект поставки
- Таймер
- 3 элемента питания AAA
- Данное руководство по эксплуатации

2. Элементы управления и индикации

1. Кнопка „Пуск/стоп/сброс“
2. Поворотное регулировочное кольцо
3. Время
4. Выемка для настенного монтажа
5. Отсек для батареек
6. Громкость (без звука, обычная, громко)

3. Указания по технике безопасности
- Защищайте изделие от загрязнения, влаги и перегрева, используйте его только в сухих помещениях.
- Избегайте падения изделия и не подвергайте его сильным вибрациям.
- Не пытайтесь самостоятельно выполнять техническое обслуживание или ремонт изделия. Ремонт разрешается производить только квалифицированному персоналу.
- Не вскрывайте изделие и не используйте его при наличии повреждений.
- Изделие предназначено для домашнего, некоммерческого применения.
- Используйте изделие исключительно в предусмотренных целях.
- Не используйте изделие в непосредственной близости от систем отопления, других источников тепла или под прямыми солнечными лучами.
- Не применяйте в запретных зонах.
- Не вносите в изделие конструктивные изменения. В результате этого любые гарантийные обязательства теряют свою силу.
- Не допускайте детей к упаковочному материалу, существует опасность удушья.
- Сразу утилизируйте упаковочный материал согласно действующим местным предписаниям по утилизации.
- При использовании изделия не допускайте превышения предела мощности, указанного в технических характеристиках.
- Данное изделие, как и все электрические приборы, следует беречь от детей!
- Используйте изделие только при приемлемых климатических условиях.
- Используйте изделие исключительно в предусмотренных целях.

Предупреждение — батареи
- Соблюдайте полярность батарей (+ и -) и вставляйте их соответствующим образом. Несоблюдение полярности может стать причиной взрыва батарей.
- Разрешается применять аккумуляторы (или батареи) только указанного типа.
- Перед загрузкой батарей почистите контакты.
- Детям запрещается заменять батареи без присмотра взрослых.
- Не используйте различные типы или новые и старые батареи вместе.
- В случае большого перерыва в эксплуатации удалите батарейки из устройства (кроме случаев, когда изделие применяется в качестве аварийного).
- Не закорачивайте контакты батарей.
- Не заряжайте обычные батареи.
- Не бросайте батареи в огонь.
- Храните батареи в безопасном месте и не давайте их детям.
- Не открывайте, не разбирайте, не глотайте и не утилизируйте батареи с бытовым мусором. В батареях могут содержаться вредные тяжелые металлы.
- Использованные батареи немедленно вынимайте из прибора и утилизируйте.
- Не храните, не заряжайте и не используйте устройство при очень низких и очень высоких температурах и очень низком атмосферном давлении (например, на больших высотах).

Предупреждение — магнит
- Не размещайте банковские или аналогичные карты рядом с магнитами. Это может привести к повреждению карт и к полному удалению сохраненной на них информации.
- Рядом с магнитами не должны находиться люди, применяющие кардиостимуляторы. Магниты могут отрицательно влиять на работу кардиостимуляторов.

Предупреждение — монтаж
- Перед установкой проверьте пригодность стены для веса, который будет прикреплен, и убедитесь, что в стене на месте монтажа нет электрической проводки, водопровода, газопровода и других коммуникаций.
- Запрещается производить монтаж в тех местах, где могут находиться люди.

4. Ввод в эксплуатацию и работа

4.1 Установка/замена батареек
- Откройте отсек для батареек и при необходимости извлеките из него использованные батарейки.
- Вставьте три новые батарейки типа AAA Micro, соблюдая полярность.
- Закройте крышку отсека для батареек.

4.2 Функция обратного отсчета (отсчет от определенного времени до нуля)
- Установите нужное время вращением регулировочного кольца (2).
- При вращении по часовой стрелке значение увеличивается, при вращении против часовой стрелки — уменьшается. (5 с/ед.)
- Запустить или остановить обратный отсчет можно коротким нажатием кнопки „Пуск/стоп“ (1).

4.3 Функция прямого отсчета (от нуля до определенного времени)
- Нажмите кнопку „Пуск/стоп“ (1), чтобы начать отсчет.
- Чтобы остановить отсчет, снова нажмите кнопку „Пуск/стоп“ (1).

4.4 Сброс значения времени/смена функции
- Нажмите и удерживайте кнопку сброса (1) примерно 3 секунды, пока на дисплее не появится „00:00“.

4.5 Режимы громкости
- Для настройки громкости переместите ползунковый регулятор в нужное положение в соответствии с символами.

x = без звука (= обычная громкость ((= громко

5. Исключение ответственности

Hama GmbH & Co. KG не несет ответственности за повреждения, возникшие в результате ненадлежащей установки, монтажа и ненадлежащего использования изделия или несоблюдения требований руководства по эксплуатации и/или указаний по технике безопасности.

6. Технические характеристики

Электропитание: 3 AAA Micro

BG Работна инструкция

1. Съдържание на опаковката
- Таймер
- 3 x AAA батерии
- Това упътване за обслужване

2. Елементи за управление и индикатори

1. Бутон Start/Stopp/Reset
2. въртящ се пръстен за настройка
3. Време
4. Изрез за стенен монтаж
5. Отделение за батерии
6. Сила на звука (без звук, нормално, силно)

3. Указания за безопасност
- Пазете продукта от замърсяване, влага и прегряване и го използвайте само в сухи помещения.
- Не позволявайте на продукта да пада и не го излагайте на силни вибрации.
- Не се опитвайте сами да обслужвате или ремонтирате продукта. Оставете всякаква техническа поддръжка на компетентните специалисти.
- Не отваряйте продукта и при повреда не продължавайте да го използвате.
- Продуктът е предвиден за лична, нестопанска битова употреба.
- Използвайте продукта само за предвидената цел.
- Не използвайте продукта в непосредствена близост до отоплителни уреди, други източници на топлина или на директна слънчева светлина.
- Не използвайте продукта в зони, в които не са разрешени електронни продукти.
- Не правете промени в уреда. Така ще загубите право на всякакви гаранционни претенции.
- Задължително дръжте малките деца далече от опаковъчния материал, има опасност от задушаване.
- Изхвърлете опаковъчния материал веднага съгласно действащите на място разпоредби за изхвърляне на отпадъци.
- Не използвайте продукта извън неговите граници на мощността, посочени в техническите данни.
- Подобно на всички електрически продукти, този продукт не бива да попада в ръцете на деца!
- Използвайте продукта само при умерени климатични условия.
- Използвайте продукта само за предвидената цел.

Предупреждение – батерии
- Задължително внимавайте за правилното разположение на полюсите (надписи + и -) на батериите и ги поставете по съответния начин. При неспазване има опасност от изтичане или експлозия на батериите.
- Използвайте само акумулатори (или батерии), които съответстват на посочения тип.
- Преди поставяне на батериите почистете контактите на батериите и насрещните контакти.
- Не разрешавайте на деца да сменят батерии без надзор.
- Не смесвайте стари и нови батерии, както и батерии от различен тип или производител.
- Отстранявайте батериите от продукти, които няма да се използват за по-дълго време (освен ако те не се държат в готовност за спешен случай).
- Не свързвайте батериите накъсо.
- Не зареждайте батериите.
- Не хвърляйте батериите в огън.
- Съхранявайте батериите, недостъпни за деца.
- Батериите никога не бива да бъдат отваряни, повреждани, гълтани или изхвърляни в природата. Те могат да съдържат тежки метали, които са отровни или опасни за околната среда.
- Махнете от продукта и незабавно изхвърлете изхабените батерии.
- Избягвайте съхранение, зареждане и използване при екстремни температури и изключително ниско налягане на въздуха (като например на големи височини).

Предупреждение – магнит
- Не приближавайте до магнитите банкови или други подобни карти с магнитна лента. Данните върху магнитната лента на картата могат да бъдат повредени или напълно изтрити.
- Лица със сърдечни стимулатори трябва да стоят далеч от магнитите. Магнитите могат да нарушат функцията на сърдечния стимулатор.

Предупреждение – монтаж
- Преди монтажа проверете пригодността на предвидената стена за теглото, което ще бъде монтирано, и се уверете, че на мястото на монтажа в стената няма електрически кабели, водопроводи, газопроводи или други тръбопроводи.
- Не монтирайте продукта на места, под които е възможно да има хора.

4. Пускане в действие и работа

4.1 Поставяне/смяна на батериите
- Отворете отделението за батериите и евентуално отстранете изхабените батерии.
- Поставете три нови батерии тип AAA Micro с правилно ориентирани полюси.
- Затворете отново капака на отделението за батерии.

4.2 Функция за обратно броене (отброяване назад от определено време до 0)
- Въртете пръстена за настройка (2), докато не достигнете до желаното време.
- При въртене по посока на часовниковата стрелка стойността се увеличава, при въртене обратно на часовниковата стрелка се намалява. (5 секунди/единица)
- Натиснете за кратко бутона старт/стоп (1), за да стартирате, респ. да спрете обратното броене.

4.3 Функция възходящо броене (броене от 0 до определено време)
- Натиснете бутона старт/стоп (1), за да започнете броенето.
- За спиране натиснете отново бутона старт/стоп (1).

4.4 Нулиране на времето / смяна на функцията
- Натиснете и задръжте бутона Reset (1) за ок. 3 секунди, докато на дисплея не се появи 00:00.

4.5 Режими на сила на звука
- За да настроите силата на звука, преместете плъзгача на желаната позиция в съответствие със символите.

x = без звук (= нормално ((= силно

5. Изключване на отговорност

Hama GmbH & Co KG не поема отговорност или гаранция за повреди, които са резултат от неправилна инсталация, монтаж и употреба на продукта или от неспазване на ръководството за експлоатация и/или на указанията за безопасност.

6. Технически данни

Електрозахранване: 3 x AAA Micro

GR Οδηγίες χρήσης

1. Περιεχόμενο συσκευασίας
- Χρονόμετρο
- 3x μπαταρίες AAA
- Το παρόν εγχειρίδιο οδηγιών

2. Στοιχεία χειρισμού και ενδείξεις

1. Πλήκτρο έναρξης/διακοπής/επαναφοράς
2. περιστρεφόμενος δακτύλιος ρύθμισης
3. Χρόνος
4. Υποδοχή για συναρμολόγηση στον τοίχο
5 Θήκη μπαταρίας
6. Ένταση (σίγαση, κανονική, δυνατή)

3. Προειδοποιήσεις ασφαλείας
- Προστατεύετε το προϊόν από βρομιές, υγρασία και υπερθέρμανση και χρησιμοποιείτε το προϊόν μόνο σε στεγνούς χώρους.
- Μην αφήνετε το προϊόν να πέφτει και μην το εκθέτετε σε ισχυρούς κραδασμούς.
- Μην επιχειρήσετε να προβείτε μόνοι σας σε εργασίες συντήρησης ή επισκευής στο προϊόν. Οι εργασίες συντήρησης πρέπει να γίνονται από εξειδικευμένα άτομα.
- Μην ανοίγετε το προϊόν και μη συνεχίζετε να το χρησιμοποιείτε, αν έχουν προκληθεί ζημιές.
- Το προϊόν προβλέπεται για ιδιωτική, μη επαγγελματική και οικιακή χρήση.
- Χρησιμοποιείτε το προϊόν αποκλειστικά και μόνο για τον προβλεπόμενο σκοπό χρήσης του.
- Μην χρησιμοποιείτε το προϊόν κοντά σε θερμαντικά σώματα, άλλες πηγές θέρμανσης ή στην άμεση ηλιακή ακτινοβολία.
- Μην χρησιμοποιείτε το προϊόν σε περιοχές όπου δεν επιτρέπονται ηλεκτρονικές συσκευές.
- Μην προβαίνετε σε τροποποιήσεις του προϊόντος. Κατ' αυτόν τον τρόπο, παύει να ισχύει η εγγύηση.
- Κρατήστε τα παιδιά μακριά από τα υλικά συσκευασίας, καθώς υπάρχει κίνδυνος ασφυξίας.
- Απορρίπτετε τα υλικά συσκευασίας αμέσως, σύμφωνα με τους ισχύοντες τοπικούς κανονισμούς για την απόρριψη.
- Μην χρησιμοποιείτε το προϊόν εκτός των ορίων απόδοσής του που αναφέρονται στα τεχνικά στοιχεία.
- Το συγκεκριμένο προϊόν, όπως και όλα τα ηλεκτρικά προϊόντα, πρέπει να φυλάσσεται μακριά από τα παιδιά!
- Χρησιμοποιείτε το προϊόν μόνο σε ήπιες κλιματικές συνθήκες.
- Χρησιμοποιείτε το προϊόν αποκλειστικά και μόνο για τον προβλεπόμενο σκοπό χρήσης του.

Προειδοποίηση – μπαταρίες
- Πρέπει να προσέχετε σπουδήποτε τη σωστή πολικότητα (επιγραφή + και -) των μπαταριών και να τις τοποθετείτε ανάλογα. Η μη τήρηση μπορεί να οδηγήσει σε διαρροή του υγρού ή σε έκρηξη των μπαταριών.
- Χρησιμοποιείτε αποκλειστικά συσσωρευτές (ή μπαταρίες) του προβλεπόμενου τύπου.
- Πριν την τοποθέτηση των μπαταριών καθαρίστε τις επαφές των μπαταριών και τις επαφές του προϊόντος.
- Τα παιδιά δεν επιτρέπεται να αλλάζουν μπαταρίες χωρίς επίβλεψη.
- Μην μπερδεύετε παλιές και καινούριες μπαταρίες, καθώς και μπαταρίες διαφορετικού τύπου και κατασκευαστή.
- Αφαιρέστε τις μπαταρίες από προϊόντα που δεν έχουν χρησιμοποιηθεί για μεγάλο χρονικό διάστημα (εκτός αν θέλετε να τα χρησιμοποιήσετε σε περιπτώσεις έκτακτης ανάγκης).
- Μη βραχυκυκλώνετε τις μπαταρίες.
- Μη φορτίζετε τις απλές μπαταρίες.
- Μην πετάτε τις μπαταρίες στην φωτιά.
- Φυλάξτε τις μπαταρίες μακριά από παιδιά.
- Οι μπαταρίες δεν πρέπει να ανοίγονται, να καταστρέφονται, να καταπίνονται ή να καταλήγουν στο περιβάλλον. Μπορεί να περιέχουν δηλητηριώδη και βλαβερά για το περιβάλλον βαρέα μέταλλα.
- Αφαιρέστε και απορρίψτε τις χρησιμοποιημένες μπαταρίες αμέσως από το προϊόν.
- Αποφύγετε την αποθήκευση, τη φόρτιση και τη χρήση σε ακραίες θερμοκρασίες και σε εξαιρετικά χαμηλή πίεση αέρα (όπως σε μεγάλα υψόμετρα).

Προειδοποίηση – μαγνήτης
- Μην πλησιάζετε κάρτες αναλήψεων ή παρόμοιες κάρτες με μαγνητική ταινία κοντά σε μαγνήτες. Τα δεδομένα στη μαγνητική ταινία της κάρτας μπορεί να υποστούν φθορά ή να διαγραφούν πλήρως.
- Άτομα με βηματοδότη δεν επιτρέπεται να έρχονται σε επαφή με τους μαγνήτες. Οι μαγνήτες μπορεί να επηρεάσουν τη λειτουργία του βηματοδότη.

Προειδοποίηση – Συναρμολόγηση
- Πριν από την συναρμολόγηση, ελέγξτε αν ο προβλεπόμενος τοίχος είναι κατάλληλος για το βάρος που πρόκειται να τοποθετηθεί και βεβαιωθείτε πως στο σημείο τοποθέτησης στον τοίχο δεν υπάρχουν σωλήνες νερού, αερίου, ηλεκτρικά καλώδια ή άλλου είδους αγωγοί.
- Μην τοποθετείτε το προϊόν σε σημεία κάτω από τα οποία μπορεί να βρίσκονται άτομα.

4. Θέση σε λειτουργία και λειτουργία

4.1 Τοποθέτηση/αλλαγή μπαταριών
- Ανοίξτε τη θήκη μπαταριών και αφαιρέστε τις χρησιμοποιημένες μπαταρίες, εάν χρειάζεται.
- Τοποθετήστε τρεις νέες μπαταρίες AAA Micro με σωστή πολικότητα.
- Κλείστε ξανά το κάλυμμα της θήκης μπαταριών.

4.2 Λειτουργία αντίστροφης μέτρησης (αντίστροφη μέτρηση από μια συγκεκριμένη ώρα στο 0)
- Περιστρέψτε τον δακτύλιο ρύθμισης (2), μέχρι να φτάσετε στον επιθυμητό χρόνο.
- Η στροφή δεξιόστροφα αυξάνει την τιμή, ενώ αριστερόστροφα τη μειώνει. (5 δευτερόλεπτα/μονάδα)
- Πατήστε στιγμιαία το κουμπί έναρξης/διακοπής (1) για να ξεκινήσει ή να σταματήσει η αντίστροφη μέτρηση.

4.3 Λειτουργία μέτρησης (μέτρηση από 0 έως καθορισμένο χρόνο)
- Πατήστε το κουμπί έναρξης/διακοπής (1) για να ξεκινήσει η μέτρηση.
- Για να σταματήσετε, πατήστε ξανά το κουμπί έναρξης/διακοπής (1).

4.4 Επαναφορά χρόνου / αλλαγή λειτουργίας
- Πατήστε παρατεταμένα το κουμπί επαναφοράς (1) για περ. 3 δευτερόλεπτα, μέχρι να εμφανιστεί στην οθόνη η ώρα 00:00.

4.5 Λειτουργίες έντασης ήχου
- Τοποθετήστε το ρυθμιστικό στην επιθυμητή θέση, σύμφωνα με τα εικονίδια, για να ρυθμίσετε την ένταση του ήχου.

x = σίγαση (= κανονική ((= δυνατή

5 Αποποίηση ευθύνης

Η Hama GmbH & Co KG δεν αναλαμβάνει καμία ευθύνη ή εγγύηση για ζημιές οι οποίες προκλήθηκαν από εσφαλμένη εγκατάσταση και συναρμολόγηση, από εσφαλμένη χρήση του προϊόντος ή από μη τήρηση του εγχειριδίου οδηγιών ή/και των προειδοποιήσεων ασφαλείας.

6. Τεχνικά χαρακτηριστικά

Παροχή ρεύματος: 3 x AAA Micro

TR Kullanma kılavuzu

1. Paket içeriği
- Zamanlayıcı
- 3x AAA pil
- Bu kullanım kılavuzu

2. Kumanda elemanları ve göstergeler

1. Başlatma/Durdurma/Sıfırlama tuşu
2. Döndürülebilir ayar halkası
3. Süre
4. Duvar montajı için girinti
5. Pil bölmesi
6. Ses seviyesi (sessiz, normal, güçlü)

3. Güvenlik açıklamaları
- Ürünü kir, nem ve aşırı ısınmaya karşı koruyun ve sadece kuru ortamlarda kullanın.
- Ürünü düşürmeyin ve sert darbelere maruz bırakmayın.
- Ürünün bakımını veya onarımını kendiniz yapmaya çalışmayın. Tüm bakım çalışmalarını yetkili usta personele yaptırın.
- Ürünü açmayın ve hasar görmesi durumunda çalıştırmaya devam etmeyin.
- Ürün, ticari olmayan özel ev kullanımı için öngörülmüştür.
- Ürünü sadece öngörülen amaç için kullanın.
- Ürünü ısıtıcının, diğer ısı kaynaklarının hemen yakınında veya doğrudan güneş ışığında çalıştırmayın.
- Ürünü elektronik cihazların kullanılmasına izin verilmeyen alanlarda kullanmayın.
- Üründe herhangi bir değişiklik yapmayın. Aksi takdirde garanti hakkınızı kaybedersiniz.
- Çocukları mutlaka ambalaj malzemesinden uzak tutun, boğulma tehlikesi mevcuttur.
- Ambalaj malzemesini derhal yerel imha yönetmeliklerine göre imha edin.
- Ürünü, teknik verilerde belirtilen performans sınırlarının dışında çalıştırmayın.
- Bu ürün, tüm elektrikli ürünler gibi, çocukların eline geçmemelidir!
- Ürünü sadece ılıman iklim koşullarında kullanın.
- Ürünü sadece öngörülen amaç için kullanın.

Uyarı - Piller
- Pilleri yerleştirirken kutuplarının (+ ve - işaretleri) doğru olmasına mutlaka dikkat edin. Dikkat edilmediğinde pil akabilir veya patlayabilir.
- Sadece belirtilen tipte aküler (ya da piller) kullanın.
- Pilleri yerleştirmeden önce pil kontaklarını ve karşı kontakları temizleyin.
- Çocukların denetim altında olmadan pil değiştirmelerine izin vermeyin.
- Eski ve yeni pillerle farklı tip ve üreticilere ait pilleri birlikte kullanmayın.
- Uzun süre kullanılmayacak ürünlerden pilleri çıkarın (acil bir durum için bekletildiklerinde bu durum geçerli değildir).
- Pillere kısa devre yapmayın.
- Pilleri şarj etmeyin.
- Pilleri ateşe atmayın.
- Pilleri çocukların erişemeyeceği bir yerde saklayın.
- Pilleri hiçbir zaman açmayın, zarar vermeyin, yutmayın veya çevreye karışmalarına izin vermeyin. Pillerde zehirli ve çevre sağlığına zararlı ağır metaller mevcut olabilir.
- Bitmiş pilleri derhal üründen çıkartın ve atık toplamaya verin.
- Aşırı sıcaklıklarda ve çok düşük hava basıncında (örn. aşırı yüksekliklerde) depolama, şarj ve kullanımdan kaçının.

Uyarı – Mıknatıs
- Manyetik şeritli EC veya benzer kartları mıknatısların yanında bulundurmayın. Kartların manyetik şeridindeki veriler hasar görebilir veya tamamen silinebilir.
- Kalp pili taşıyan kişileri, mıknatıslardan uzak tutun. Mıknatıslar, kalp pilinin fonksiyonunu olumsuz etkileyebilir.

Uyarı – Montaj
- Montaj öncesi öngörülen duvarın monte edilecek ağırlığı kaldırıp kaldıramayacağını mutlaka kontrol edin. ve duvardaki montaj yerinden elektrik kabloları, su, gaz veya başka borular veya kablolar geçmediğinden emin olun.
- Ürünü altında insanların bulunabileceği yerlere monte etmeyin.

4. İşletime alma ve çalıştırma

4.1 Pillerin yerleştirilmesi/değiştirilmesi
- Pil bölmesini açın ve gerekirse kullanılan pilleri çıkarın.
- Şimdi AAA Micro tipi üç yeni pili, kutupları doğru olacak şekilde yerleştirin.
- Pil bölmesi kapağını tekrar kapatın.

4.2 Geri sayım işlevi (belirli bir süreden 0'a kadar geri sayım)
- İstenilen süreye ulaşılana kadar ayar halkasını (2) çevirin.
- Saat yönünde çevrildiğinde değer yükselir, saat yönü tersinde çevrildiğinde ise azalır. (5 sn. /birim)
- Geri sayımı başlatmak ya da durdurmak için başlatma/durdurma düğmesine (1) basın.

4.3 İleri sayım işlevi (0'dan belirli bir süreye kadar sayım)
- Sayıma başlamak için başlatma/durdurma düğmesine (1) basın.
- Durdurmak için tekrar başlatma/durdurma düğmesine (1) basın.

4.4 Süreyi sıfırlama / İşlev değişikliği
- Ekranda 00:00 belirene kadar sıfırlama düğmesine (1) yakl. 3 saniye basın ve basılı tutun.

4.5 Ses seviyesi modları
- Ses seviyesini ayarlamak için kaydırıcıyı sembollere uygun bir şekilde istediğiniz konuma ayarlayın.

x = Sessiz (= Normal ((= Güçlü

5. Sorumluluktan muafiyet

Hama GmbH & Co KG, ürünün yanlış kurulumu, montajı ve yanlış kullanımı ya da kullanım kılavuzunun ve/veya güvenlik açıklamalarının dikkate alınmaması sonucu kaynaklanan hasarlar için hiçbir sorumluluk veya garanti sağlamayı kabul etmez.

6. Teknik veriler

Akım beslemesi: 3x AAA Micro

FIN Käyttöohje

1. Pakkauksen sisältö
- Ajastin
- 3 x AAA-paristo
- Tämä käyttöohje

2. Käyttöelementit ja näytöt

1. Käynnistys-/pysäytys-/nollauspainike
2. Kääntyvä säätörengas
3. Aika
4. Aukko seinään asennusta varten
5. Paristolokero
6. Äänenvoimakkuus (mykistetty, normaali, kova)

3. Turvallisuusohjeet
- Suojaa tuotetta lialta, kosteudelta ja ylikuumenemiselta ja käytä sitä vain kuivissa tiloissa.
- Älä anna tuotteen pudota äläkä altista sitä voimakkaalle tärinälle.
- Älä yritä huoltaa tai korjata tuotetta itse. Jätä huoltotyöt pätevälle henkilöstölle.
- Älä avaa tuotetta äläkä jatka sen käyttöä, jos se on vaurioitunut.
- Tuote on tarkoitettu yksityiseen, ei-kaupalliseen kotikäyttöön.
- Käytä tuotetta vain sen käyttötarkoituksen mukaisesti.
- Älä käytä tuotetta lämmityslaitteiden ja muiden lämmönlähteiden välittömässä läheisyydessä tai suorassa auringonsäteilyssä.
- Älä käytä tuotetta alueilla, joilla elektroniikkalaitteet eivät ole sallittuja.
- Älä tee mitään muutoksia tuotteeseen. Muutosten tekeminen johtaa kaikkien takuuoikeuksien menettämiseen.
- Pidä pakkausmateriaalit ehdottomasti poissa lasten ulottuvilta: niistä aiheutuu tukehtumisvaara.
- Hävitä pakkausmateriaalit heti paikallisten jätehuoltomääräysten mukaisesti.
- Älä käytä tuotetta sen teknisissä tiedoissa ilmoitettujen suorituskykyrajojen ulkopuolella.
- Pidä tämä tuote kaikkien muiden sähkölaitteiden tavoin poissa lasten ulottuvilta!
- Käytä tuotetta vain kohtuullisissa ilmasto-olosuhteissa.
- Käytä tuotetta vain sen käyttötarkoituksen mukaisesti.

Varoitus paristoista
- Varmista ehdottomasti, että paristojen navat (+ ja –) ovat oikein päin, ja aseta ne paikoilleen sen mukaisesti. Jos tätä ohjetta ei noudateta, paristot voivat vuotaa tai räjähtää.
- Käytä ainoastaan akkuja (tai paristoja), jotka vastaavat ilmoitettua tyyppiä.
- Puhdista ennen paristojen asettamista paikoilleen paristo- ja vastakontaktit.
- Älä anna lasten vaihtaa paristoja ilman valvontaa.
- Älä sekoita keskenään vanhoja ja uusia paristoja tai erityyppisiä tai eri valmistajan paristoja.
- Ota paristot pois tuotteista, jotka ovat pitkään käyttämättä (paitsi jos tuotteita pidetään valmiina hätätilannetta varten).
- Älä oikosulje paristoja.
- Älä lataa paristoja.
- Älä heitä paristoja tuleen.
- Säilytä paristot poissa lasten ulottuvilta.
- Älä koskaan avaa, vaurioita tai niele paristoja äläkä anna niiden päätyä ympäristöön. Ne voivat sisältää myrkyllisiä ja ympäristölle haitallisia raskasmetalleja.
- Poista tyhjentyneet paristot tuotteesta ja hävitä ne viipymättä.
- Vältä varastointia, lataamista ja käyttöä äärimmäisissä lämpötiloissa ja erittäin alhaisissa ilmanpaineissa (kuten suurilla korkeuksilla).

Varoitus magneeteista
- Älä vie pankki- tai luottokortteja tai muita magneettijuovalla varustettuja kortteja magneettien lähettyville. Korttien magneettijuovaan tallennetut tiedot voivat vaurioitua tai hävitä kokonaan.
- Pidä sydämentahdistimen käyttäjät poissa magneettien läheisyydestä. Magneetit voivat haitata sydämentahdistimen toimintaa.

Asennusta koskeva varoitus
- Tarkista ennen asentamista seinän sopivuus kiinnitettävälle painolle ja varmista, ettei asennuskohdassa ole seinän sisällä sähkö- eikä vesi-, kaasu- tai muita johtoja.
- Älä asenna tuotetta paikkoihin, joiden alapuolella voi oleskella ihmisiä.

4. Käyttöönotto ja käyttö

4.1 Paristojen sisäänasettaminen/vaihtaminen
- Avaa paristolokero ja poista tarvittaessa käytetyt paristot.
- Aseta kolme uutta AAA-paristoa (micro) sisään napaisuuden mukaisesti.
- Sulje paristolokeron kansi.

4.2 Lähtölaskenta (laskenta tietystä ajasta 0:aan)
- Käännä säätörengasta (2) halutun ajan kohdalle.
- Kääntämällä myötäpäivään arvo suurenee kun taas kääntämällä vastapäivään arvo pienenee. (5 s/yksikkö)
- Käynnistä tai pysäytä lähtölaskenta painamalla lyhyesti käynnistys-/pysäytys-painiketta (1).

4.3 Ajastus (laskenta 0:sta tiettyyn aikaan)
- Käynnistä ajastus painamalla käynnistys-/pysäytyspainiketta (1).
- Pysäytä toiminto painamalla uudelleen käynnistys-/pysäytyspainiketta (1).

4.4 Ajan nollaaminen / toiminnon vaihtaminen
- Pidä nollauspainiketta (1) n. 3 sekuntia alaspainettuna, kunnes näytössä näkyy 00:00.

4.5 Äänenvoimakkuustila
- Säädä äänenvoimakkuus asettamalla liukusäädin haluttuun kohtaan symboleita vastaavasti.

x = mykistetty (= normaali ((= kova

5. Vastuuvapauslauseke

Hama GmbH & Co KG ei vastaa millään tavalla vahingoista, jotka johtuvat epäasianmukaisesta asennuksesta ja tuotteen käytöstä tai käyttöohjeen ja/tai turvallisuusohjeiden vastaisesta toiminnasta.

6. Tekniset tiedot

Virtalähde: 3 x AAA micro